INDEX

Cassete

Características técnicas

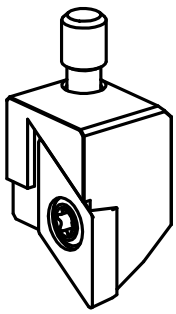

PF Categoria de acessórios	Cassete, esquerda
Recepção	para DC.. 11T3..

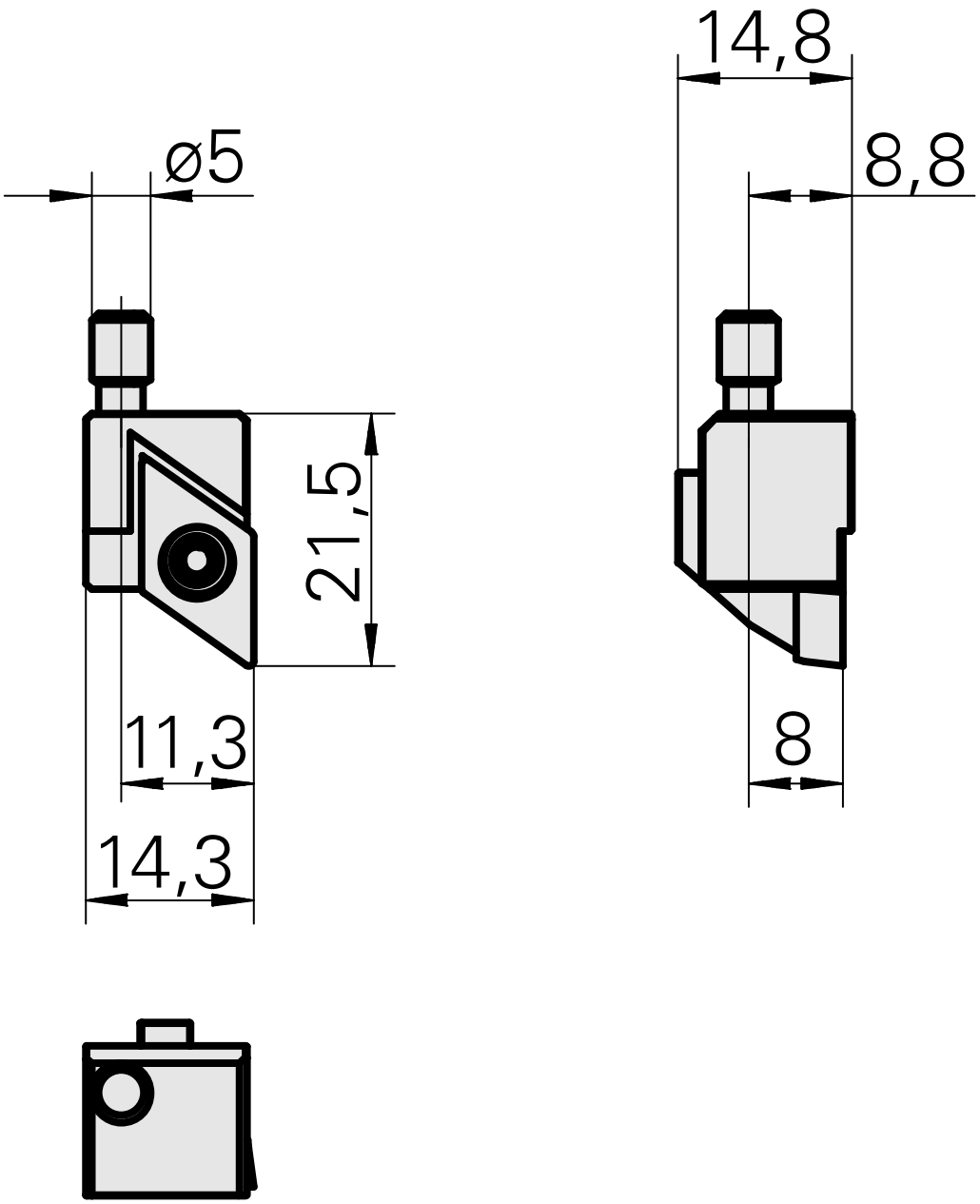

Documentos

Não há downloads disponíveis para este produto