INDEX

# Guide bush

## 技术特点

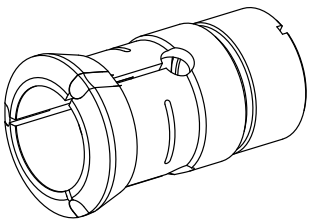

| | |
|---|---|
| 夹具尺寸 | T229 Axfix |
| 外购生产线 | |
| 夹紧型式 | 带硬质合金附件 |
| 名义直径（mm） | 25 Millimeter |
| 夹紧方法 | 外部夹紧 |
| 夹头型式 | 可编程 (Axfix) |
| 夹头类型 | 槽经硫化处理（Stdrd） |
| 外购生产线 | Schlenker |

## 备注

带衬套

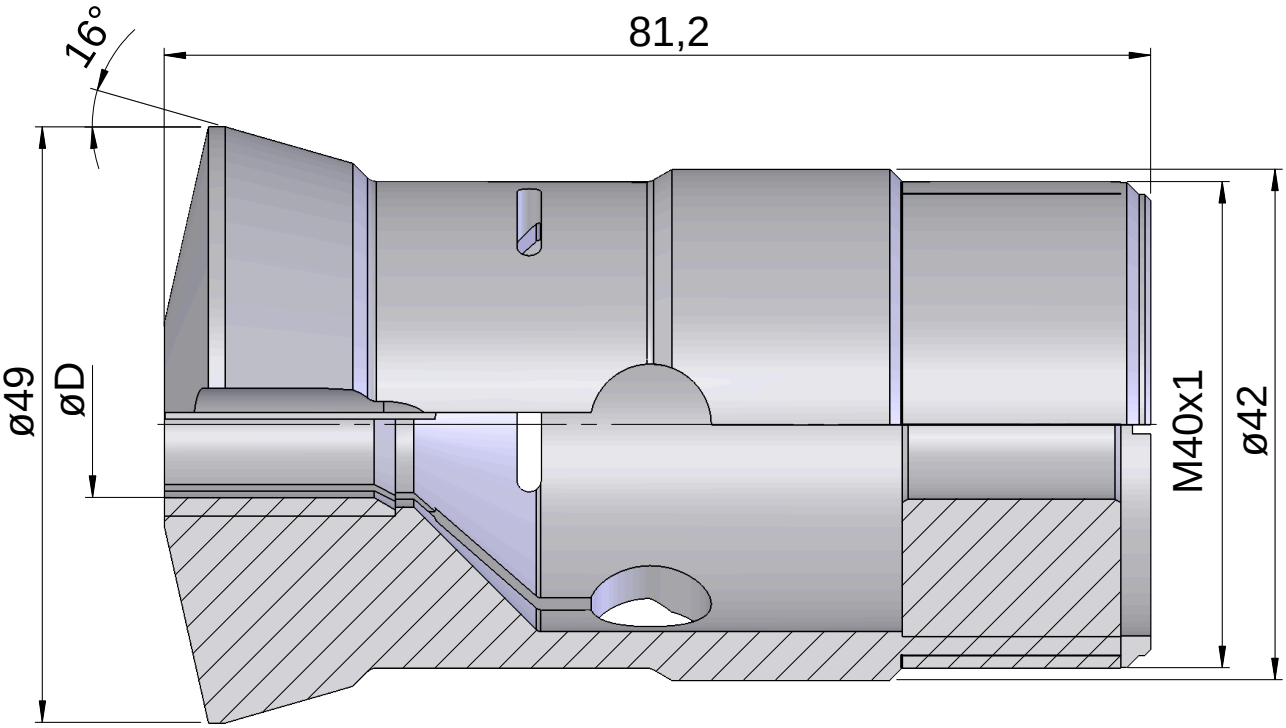
16°
81,2
ø49
øD
M40x1
ø42

## 文件

没有针对此产品的任何下载