INDEX

Porta-ferramentas de torno Prisma redond

Características técnicas

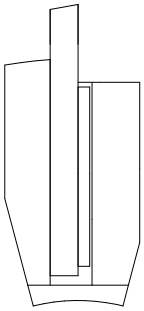

Haste TNL	Prisma redondo
Acionamento	não acionado
Fixação TNL	Parafuso de tensionamento cen.
Refrigeração	externo
Pressão (até)	30 bar
Recepção	Quadrado 16x16
Produtos INDEX TRAUB	TNK36 • TNL26

Nota

Somente aplicável no contrafuso, no sentido de rotação esquerdo!

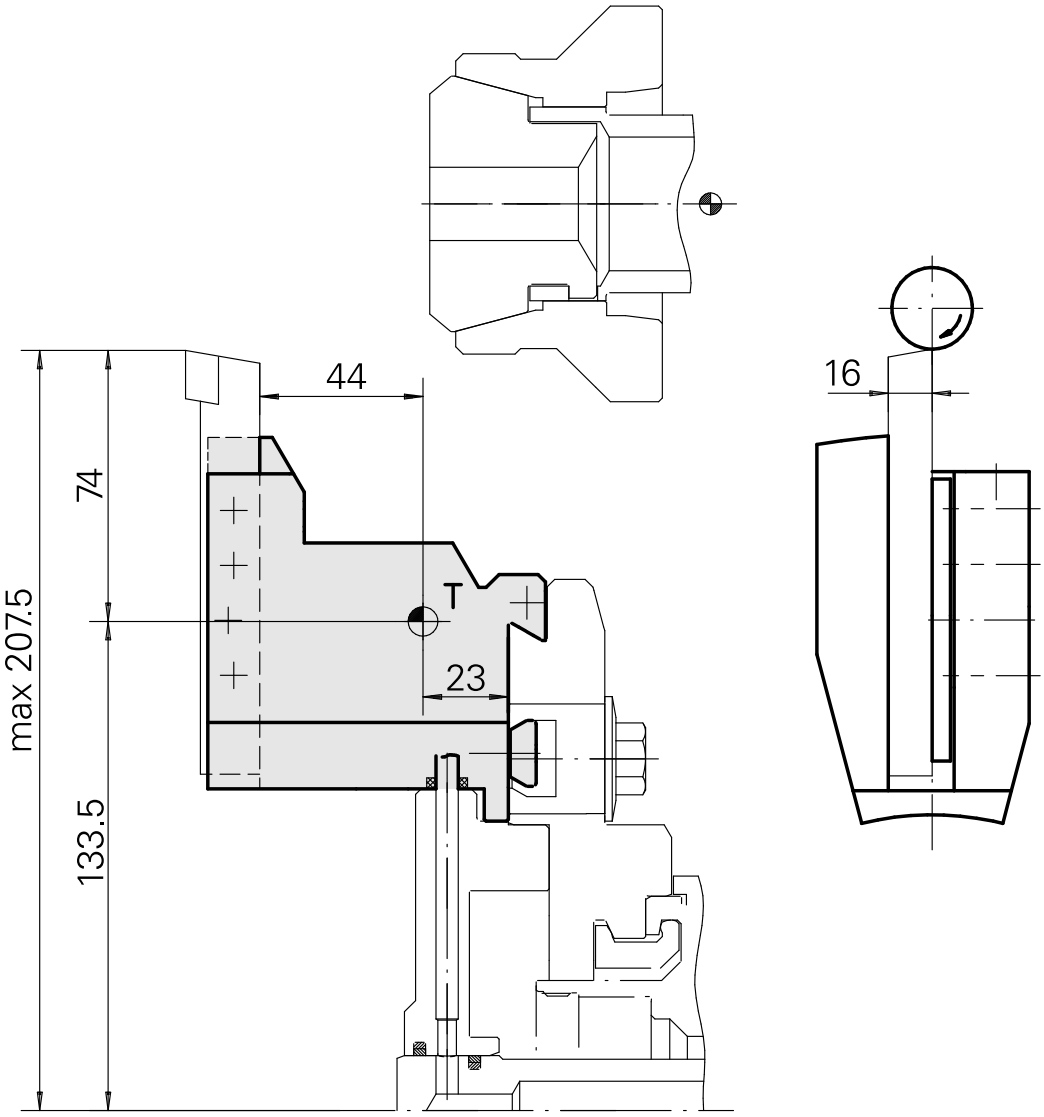

Documentos

Não há downloads disponíveis para este produto

Acessórios

Acessórios opcionais

Outros acessórios

Bocal bola 10D/M4

ID do produto : 10679818
ID anterior do produto : 474550.0081