3-Backenfutter KFD-HS112 3B H1,0

Technische Daten

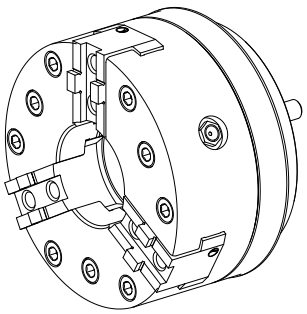

Produkte INDEX TRAUB	MS40-6 • MS40P
Spindeldurchlass	40mm
Bearbeitungsseite	Gegenspindel
Hersteller Produktlinie	KFD-HS112/3
Spindelaufnahme	AP72
Hersteller Produktlinie	Roehm

Für dieses Produkt ist aktuell keine 3-Seiten-Ansicht verfügbar

Dokumente

Für dieses Produkt sind keine Downloads vorhanden

Zubehör

Optionales Zubehör

Turcon® Glyd Ring®

[Glydring/O-Ring-NBR 60x3,2]

Artikel-Id : 10417845
frühere Artikel-Id : 479160.0602

Hersteller Produktlinie	TSS Werkstoffnr.	Nutgrunddurchmesser	Nutbreite
Trelleborg	T46N	52.5 Millimeter	3.2 Millimeter
Bohrungsdurchmesser	**Hersteller Produktlinie**		
60 Millimeter	Turcon® Glyd Ring®		

O-Ringe

[O-RING 37,82X1,78 B70SH]

Artikel-Id : 10913241
frühere Artikel-Id : 479108.0371

Hersteller Produktlinie	TSS Werkstoffnr.	Schnurstärke	Hersteller Produktlinie
Trelleborg	N7083	1.78 Millimeter	O-Ring

weiteres Zubehör

[Zylinderschraube]

Artikel-Id : 10997130
frühere Artikel-Id : 410260.0820

[Gewindebuchse]

Artikel-Id : 10551192
frühere Artikel-Id : M82011.40

INDEX

Ausdrehvorrichtung

Artikel-Id : 10916716
frühere Artikel-Id : 908127.8001