INDEX

Gravação ER32

Características técnicas

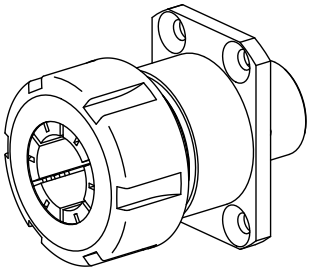

Acionamento	não acionado
Recepção	ER32
X [mm]	52
Y [mm]	–
Z [mm]	–
Produtos INDEX TRAUB	TNC42/65

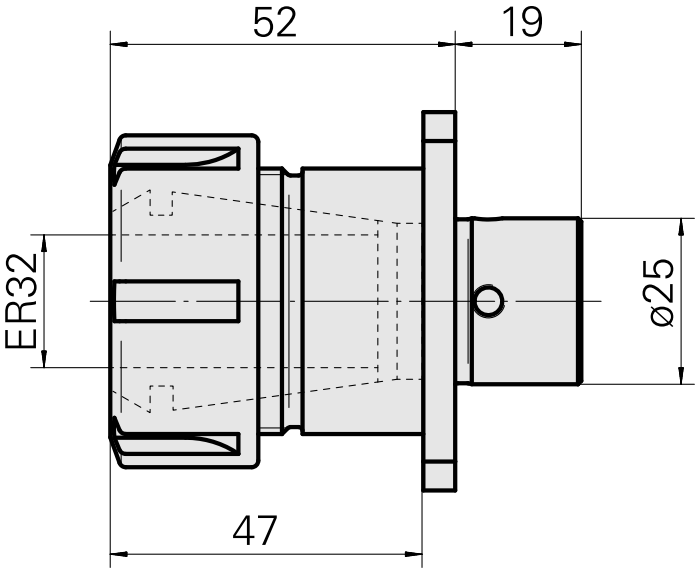

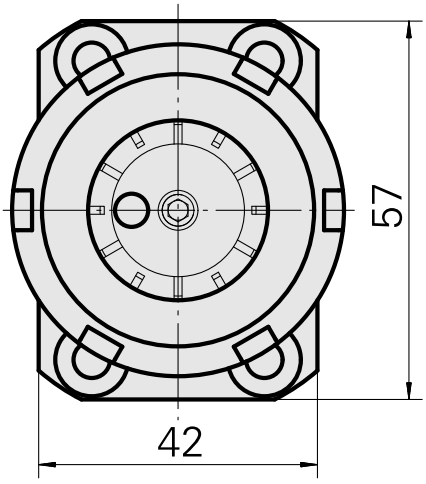

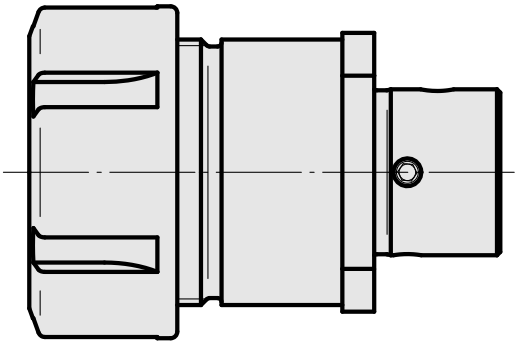

Documentos

Não há downloads disponíveis para este produto

Acessórios

Necessário para operação

Chave

ID do produto : 10181051
ID anterior do produto : 490219.0321

PF Categoria de acessórios	Recepção	Tipo de pinça de aperto	Ficação do tipo porca
Ferramenta	ER32	ER 32	Rosca
Ferramenta para pinças Chaves de boca			

Acessórios opcionais

Tool holder accessories

Porca tensora

ID do produto : 10117729
ID anterior do produto : 901939.0321

PF Categoria de acessórios	Recepção	Tipo de pinça de aperto	Ficação do tipo porca
Garra	ER32	ER 32	Rosca

Outros acessórios

Clamping collet

ID do produto : 10187712
ID anterior do produto : 901930.6---

tapping tool collet ET-1-32

ID do produto : 10640099
ID anterior do produto : 3242--

tapping tool collet

ID do produto : 10601144
ID anterior do produto : WZ9990.9509F

Porta pinça

ID do produto : 10659178
ID anterior do produto : W999068-