INDEX

Disp di preregolazione

Caratteristiche tecniche

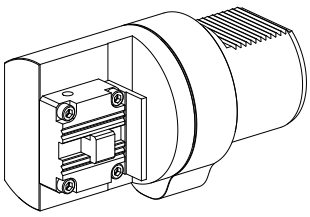

Categoria acces. portautensile	Adattatore disp. preregolaz.
Attacco	D80 per preimpostazione
Attacco per utensile	MS16 Slitte inserti 6.0

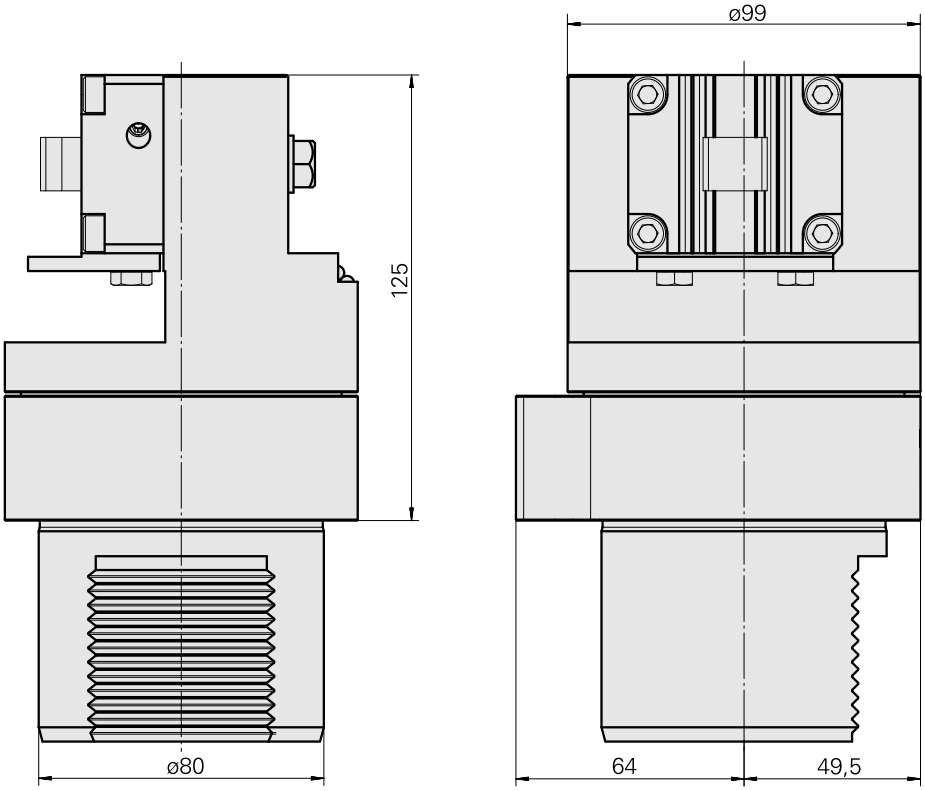

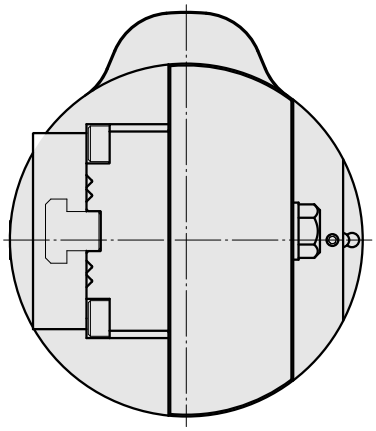

Documenti

Non sono disponibili download per questo prodotto