INDEX

Unidade perfuradora Prisma redondo 1:3 E, duplo

Technische Daten

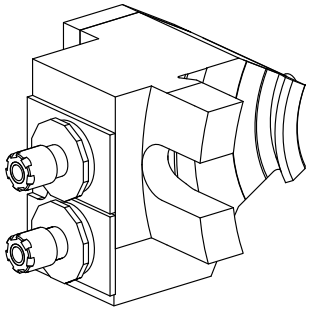

Haste TNL	Prisma redondo
Acionamento	Helicoidal TRAUB TNL12
Fixação TNL	Parafuso de tensionamento cen.
Rotação	1:3
Recepção	ER8
Reversível em 180°	não
Direção	igual a direção de condução
X [mm]	45
Y [mm]	27
Z [mm]	4
Produtos INDEX TRAUB	TNL12

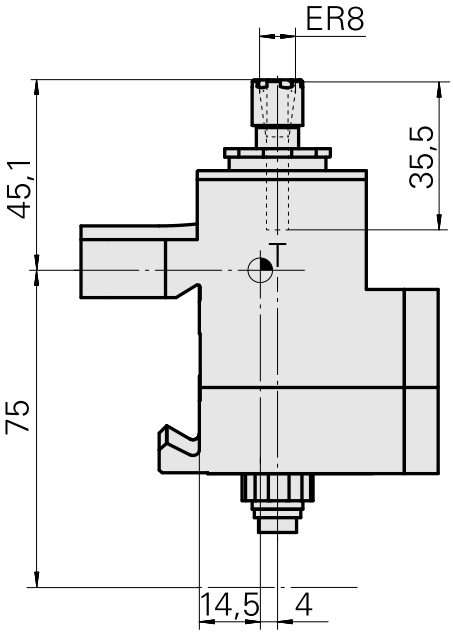

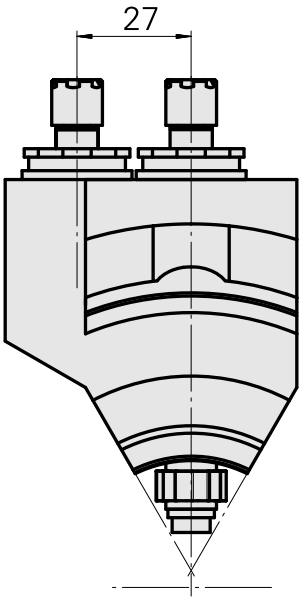

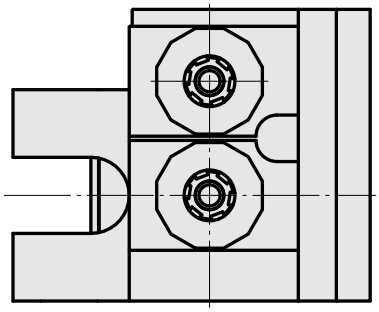

Dokumente

Für dieses Produkt sind keine Downloads vorhanden

Zubehör

Zum Betrieb benötigt

Chave

Artikel-Id : 11077222
frühere Artikel-Id : 323118

PF Categoria de acessórios	Recepção	Tipo de pinça de aperto	Ficação do tipo porca
Ferramenta	ER8	ER 8	Rosca com diâmetro reduzido
Ferramenta para pinças			
Chaves de boca			

Chave Doppelhalter

Artikel-Id : 10748242
frühere Artikel-Id : 987792

Optionales Zubehör

Tool holder accessories

Porca tensora

Artikel-Id : 10490215
frühere Artikel-Id : 323117

WZH Zubehörkategorie	Aufnahme	Spannzangentyp	Spannmutterntyp
Spannmutter	ER8	ER8	Innengewinde Durchm. reduziert

weiteres Zubehör

Clamping collet

Artikel-Id : 10719579
frühere Artikel-Id : 901930.8---