INDEX

Porta-ferramentas de torno KPS 45 Quadra, duplo

Características técnicas

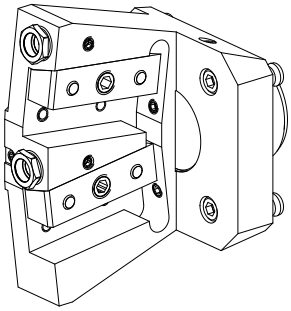

Sistema KPS	KPS 45
Acionamento	não acionado
Refrigeração	externo
Recepção	Quadrado 16x16
Pressão (até)	80 bar
X [mm]	84
Y [mm]	±7°
Z [mm]	-14
Produtos INDEX TRAUB	TNL32-11 • TNL32

Nota

Especialmente adequado para uso no eixo circular!

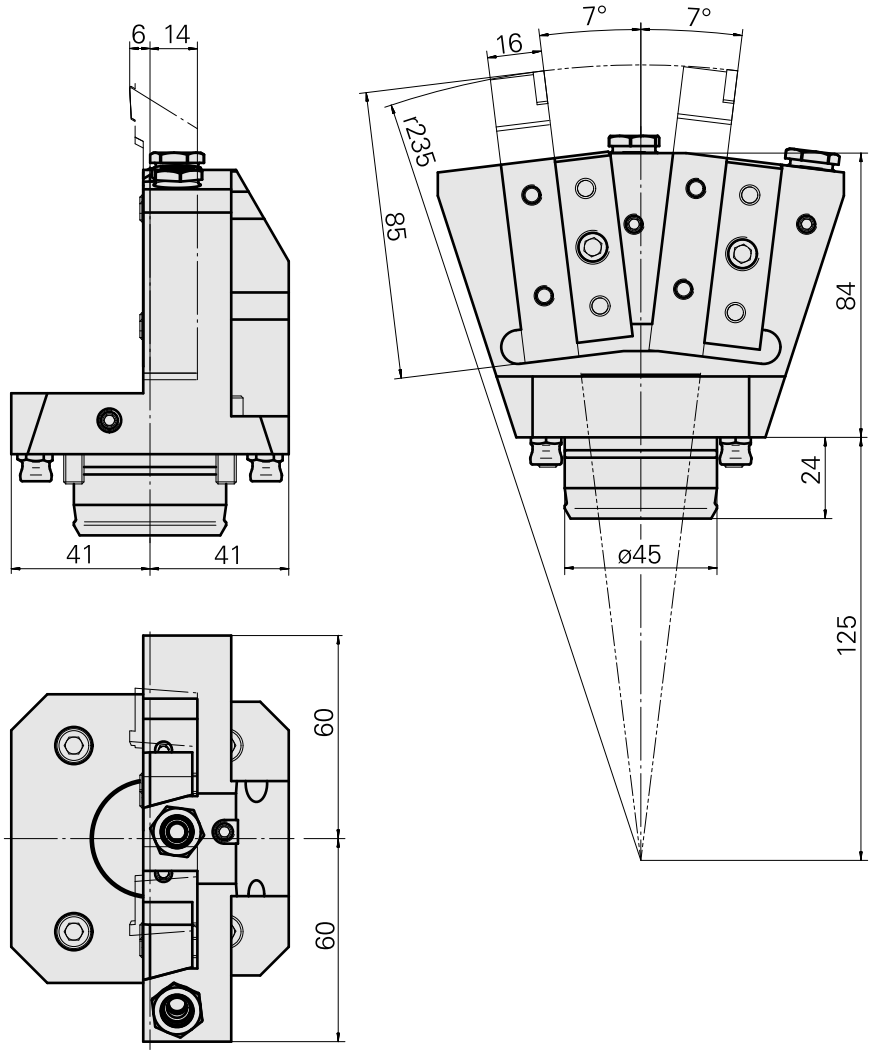
6
14
41
41
7°
7°
16
r235
85
84
24
ø45
125
60
60

Documentos

Não há downloads disponíveis para este produto

Acessórios

Acessórios opcionais

Tool holder accessories

Tubo, L = 100 mm

ID do produto : 10346684
ID anterior do produto : W9990559

PF Categoria de acessórios	Recepção
Tubo refrigeração lubrificante	M6

Outros acessórios

Bucha 10 D x 6 D x 12,5

ID do produto : 10670360
ID anterior do produto : W67530.0824

Tubeira Kugel D10 - Bohrung D2 40°

ID do produto : 10072335
ID anterior do produto : 910693

Parafuso oco

ID do produto : 10105238
ID anterior do produto : W67530.0818

Tubeira M6 mit D1,6

ID do produto : 10147428
ID anterior do produto : W00019.0216