Suporte básico MS16 carro de perfuração

Características técnicas

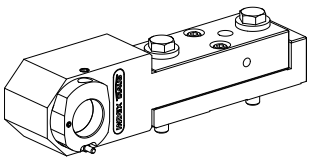

Sistema de carro MS	MS16 carro de perfuração
Acionamento	não acionado
Fixação MS	Dentadura-W
Recepção	De expansão hidráulica D28,5
X [mm]	72,5
Y [mm]	–
Z [mm]	–
Produtos INDEX TRAUB	MS16-6 • MS16-6 Plus

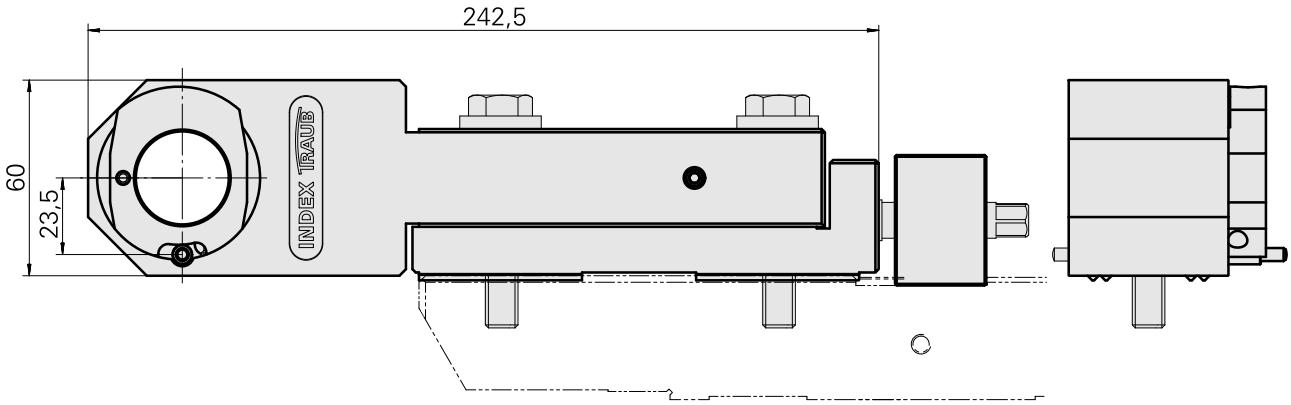

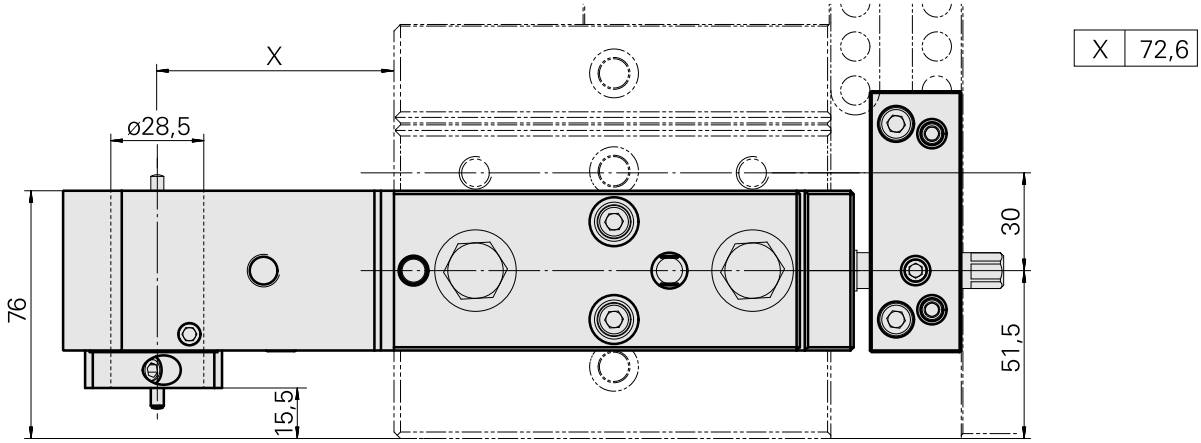

X	72,6

Documentos

Notas sobre o produto

DE (pdf)

EN (pdf)

FR (pdf)

FR (pdf)

DE (pdf)

EN (pdf)

Acessórios

Acessórios opcionais

MS tool holders

Bujão de fechamento

ID do produto : 12013851
ID anterior do produto :

Acionamento	Fixação MS	X [mm]	Y [mm]
não acionado	Trava de anel D28,5	–	–

Z [mm]
–

Mandril de controle

ID do produto : 12088616
ID anterior do produto :

Acionamento	Fixação MS	X [mm]	Y [mm]
não acionado	Trava de anel D28,5	–	–

Z [mm]
–

Produtos INDEX TRAUB
MS24-6 • MS16-6 • MS16-6 Plus • MS22-6 • MS22-8

Outros acessórios

Stop

ID do produto : 10685423
ID anterior do produto : W9991106

Not defined Standard MS22

ID do produto : 10132929
ID anterior do produto : WM3100.3150F