INDEX

Spannkopf SK65 D=8,00mm

Technische Daten

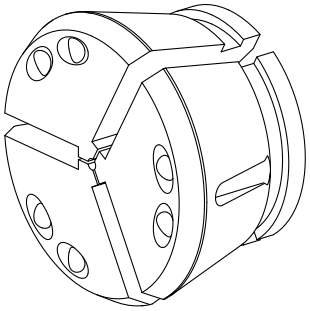

Spannmittelbaugröße	SK65
Hersteller Produktlinie	SPANNTOP nova Futter
Spannausführung	gerillt
Nenndurchmesser	8 Millimeter
Spannmethode	Außenspannung
Hersteller Produktlinie	Hainbuch

Für dieses Produkt ist aktuell keine 3-Seiten-Ansicht verfügbar

Dokumente

Für dieses Produkt sind keine Downloads vorhanden