Stechhaltestück Trapez 26x4;LL

Technische Daten

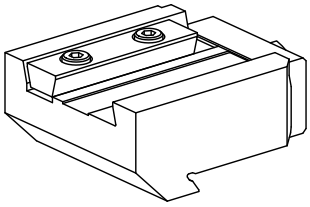

Antrieb	nicht angetrieben
Drehrichtung	Linkslauf
Aufnahme	Trapez 26x4
X [mm]	55
Y [mm]	–
Z [mm]	21
Produkte INDEX TRAUB	MS16-6 • MS16-6 Plus

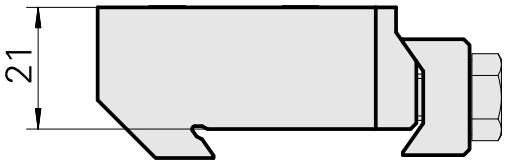

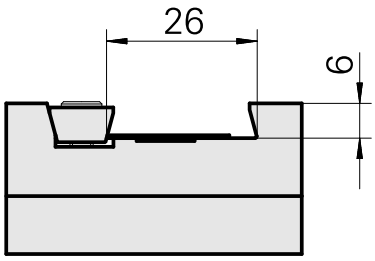

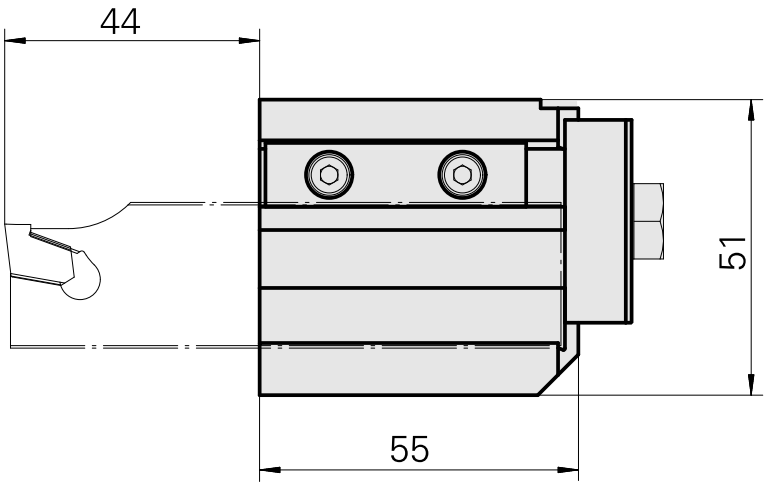

Dokumente

Für dieses Produkt sind keine Downloads vorhanden