INDEX

INDEX CAPTO C3 para DC.. 11T3.., direita, com ranhura da pinça

Características técnicas

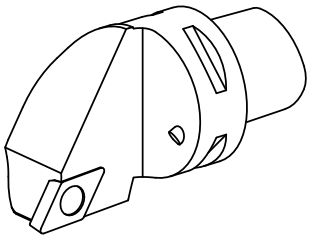

PF Categoria de acessórios	INDEX CAPTO C3
Recepção	para DC.. 11T3..
Inserções de troca rápida	para suporte de ferra. tornear

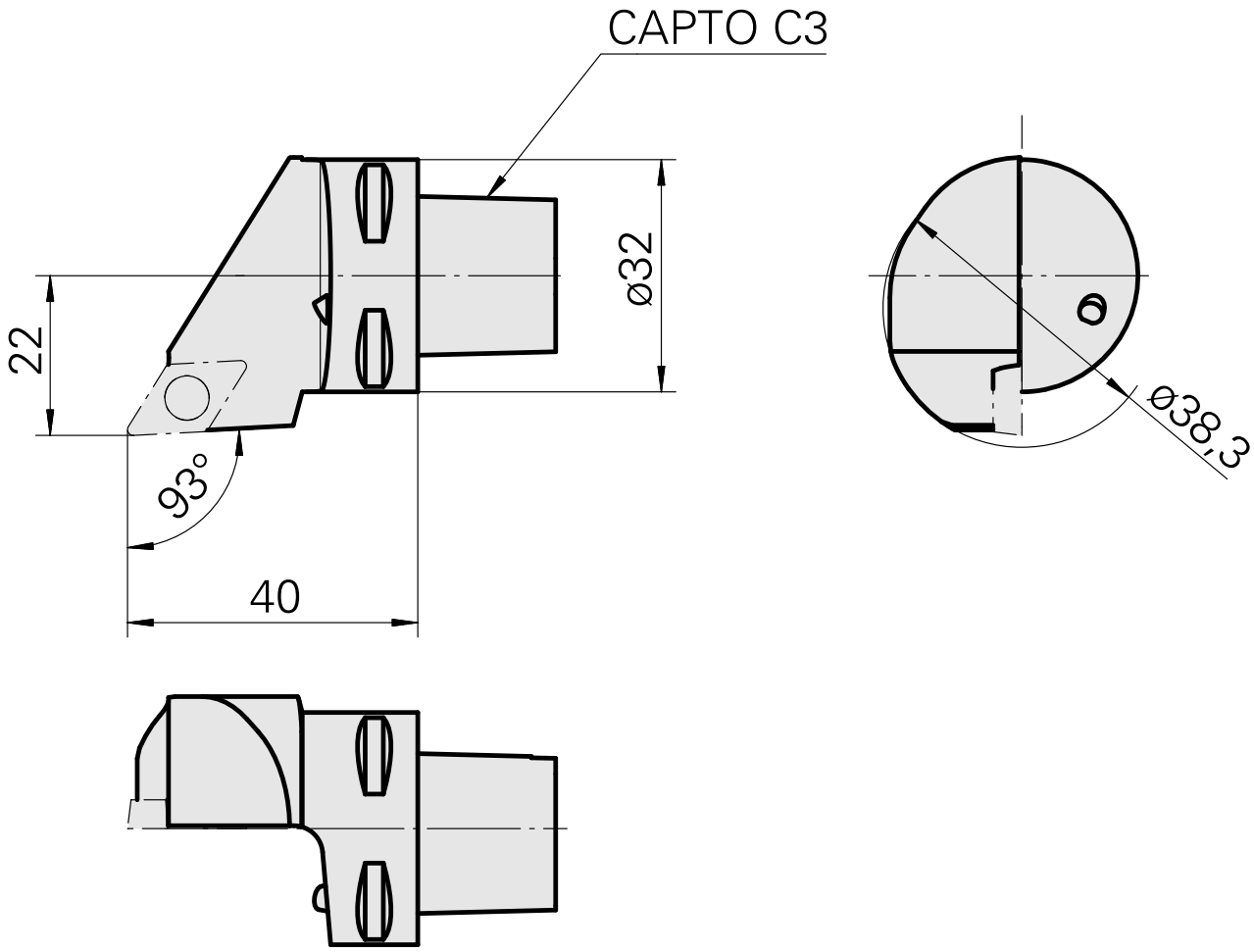

INDEX

Documentos

Não há downloads disponíveis para este produto