INDEX

铣刀架 HSK 25 C 铣削轴 D10

技术特点

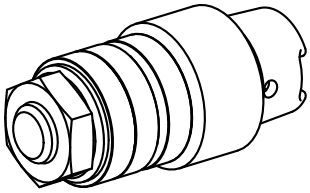

刀柄**HSK**	HSK 25
类型**HSK**	C
夹具	铣削轴 D10
冷却	内冷
压力	40 bar
X [mm]	19
INDEX TRAUB产品	MS22-6 • MS22-8 • MS16-6

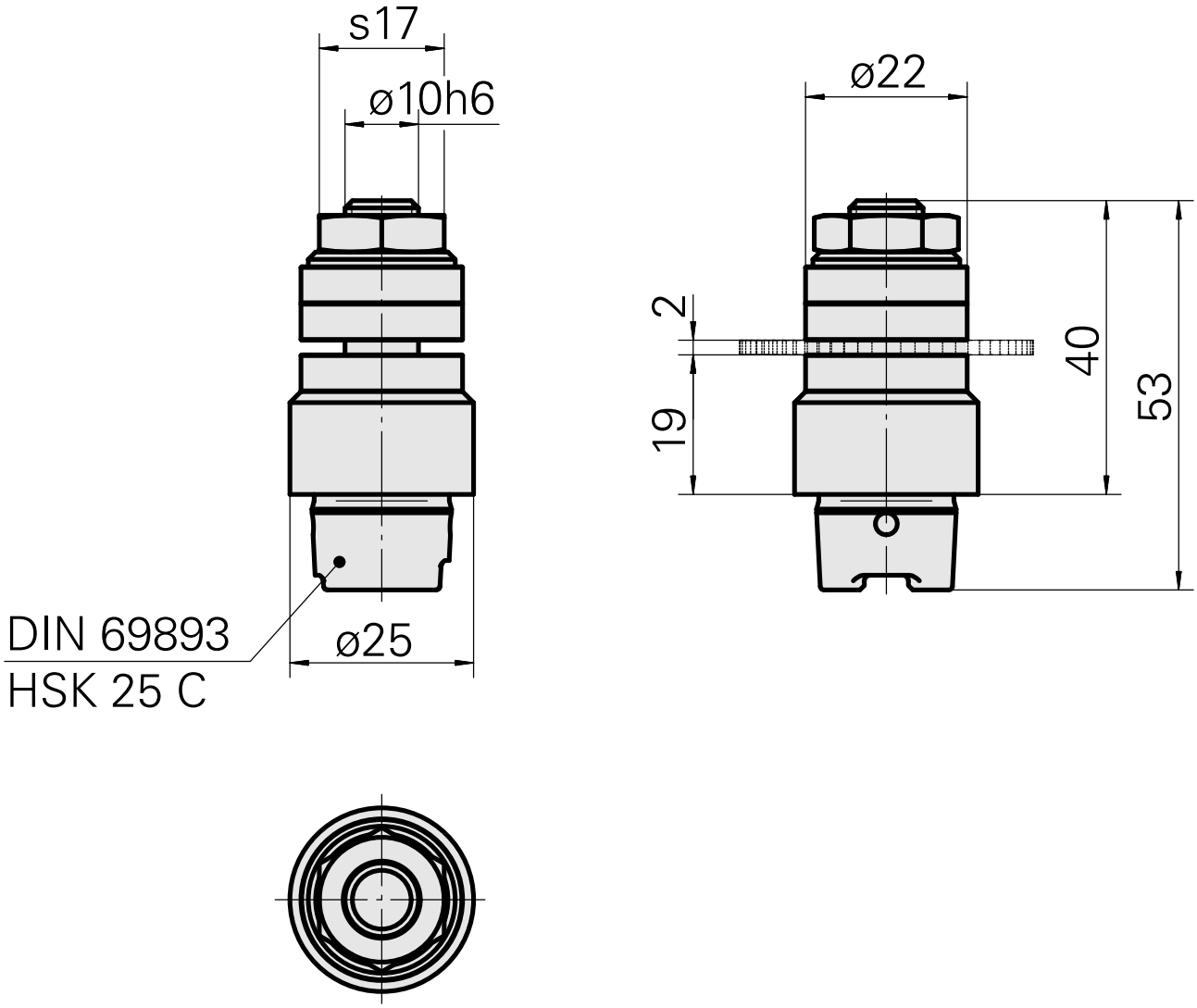

文件

没有针对此产品的任何下载