Porta-brocas Haste 28 D12

Technical data

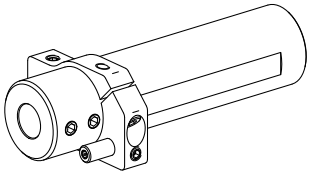

Haste TNL	Haste 28
Acionamento	não acionado
Fixação TNL	Pino pré-centrado
Refrigeração	interno
Pressão (até)	120 bar
Recepção	D12
X [mm]	–
Y [mm]	–
Z [mm]	32
Produtos INDEX TRAUB	TNL12 • TNL12.2

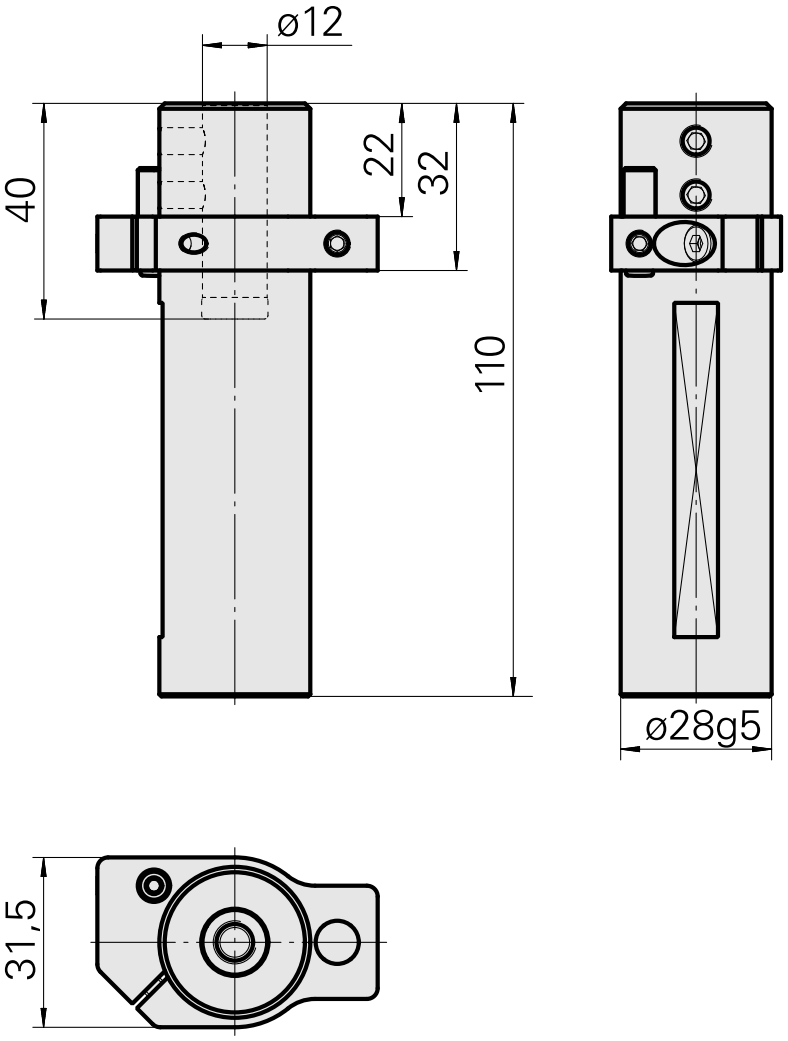

Documents

No downloads available for this product

Accessories

Required for operation

Tubo

Product ID : 10255957
Previous product ID : 989156

Aliment.fluido corte fixa TNL12.2, Unidade traseira/frontal

Product ID : 12063156
Previous product ID :

Optional accessories

Other accessories

Bucha de montagem com anel D12

Product ID : 11060576
Previous product ID : W94280.21--

Chave

Product ID : 12083203
Previous product ID :