10881990
900465.3300

INDEX

# Spannkopf SK65 D=33,00mm

## Technische Daten

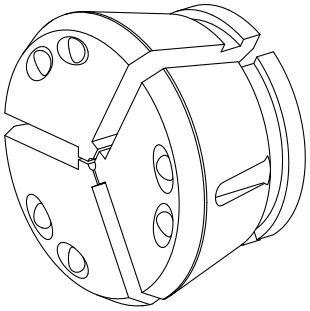

| | |
|---|---|
| **Spannmittelbaugröße** | SK65 |
| **Hersteller Produktlinie** | SPANNTOP nova Futter |
| **Spannausführung** | gerillt |
| **Nenndurchmesser** | 33 Millimeter |
| **Spannmethode** | Außenspannung |
| **Hersteller Produktlinie** | Hainbuch |

Für dieses Produkt ist aktuell keine 3-Seiten-Ansicht verfügbar

## Dokumente

Für dieses Produkt sind keine Downloads vorhanden