Cabecote de sujeicao

Características técnicas

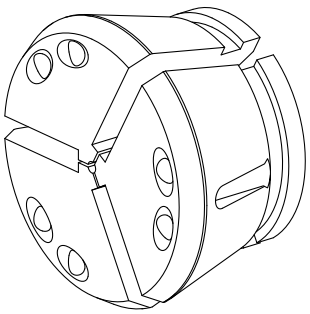

Dimensão disp. fixação	SK80
Lin. prod. de outr. fabricant.	Mandril SPANNTOP nova • Mandril SPANNTOP mini
Tipo de fixação	liso
Diâmetro nominal (mm)	56 Millimeter
Método de fixação	Fixação externa
Lin. prod. de outr. fabricant.	Hainbuch

De momento, não está disponível uma visão de 3 lados para esse produto

Documentos

Não há downloads disponíveis para este produto