Voreinst. SK50/MS24 Querschlitten

Technische Daten

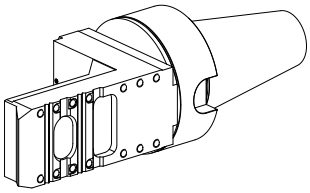

WZH Zubehörkategorie	Adapter für Voreinstellgeräte
Aufnahme	SK50 für Voreinstellgeräte
Werkzeugaufnahme	MS24 Querschlitten

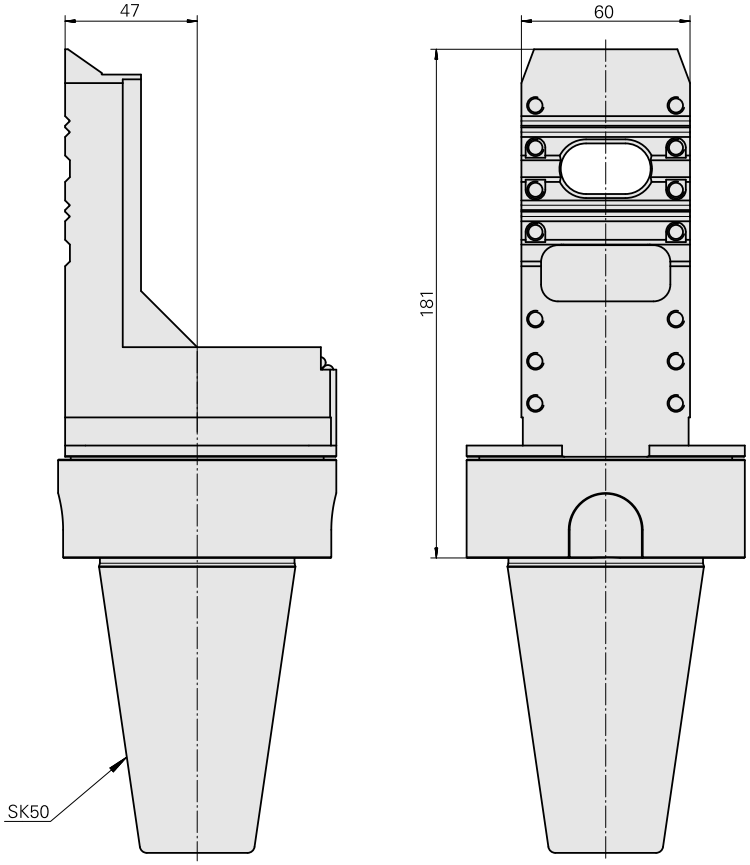

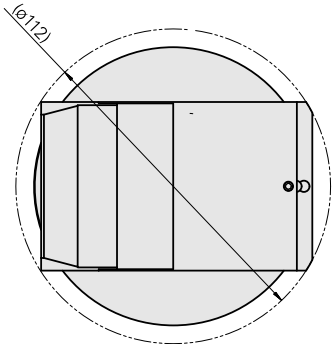

Dokumente

Für dieses Produkt sind keine Downloads vorhanden