Verzahnungseinheit Rundprisma 3:1 Fräswe

Technische Daten

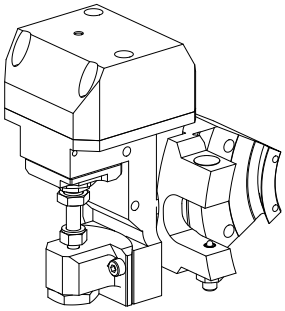

Schaft TNL	Rundprisma
Antrieb	Stirnrad TRAUB TNL12
Fixierung TNL	Zentrale Spannschraube
Übersetzung	3:1
Aufnahme	Fräswelle D6
180° wendbar	nein
Drehrichtung	entgegen der Antriebsrichtung
X [mm]	44,7
Y [mm]	–
Z [mm]	4
Produkte INDEX TRAUB	TNL12.2

Hinweis

Die Maschine muss über ein elektronisches Getriebe verfügen!
Nur auf oberen Revolver einsetzbar!

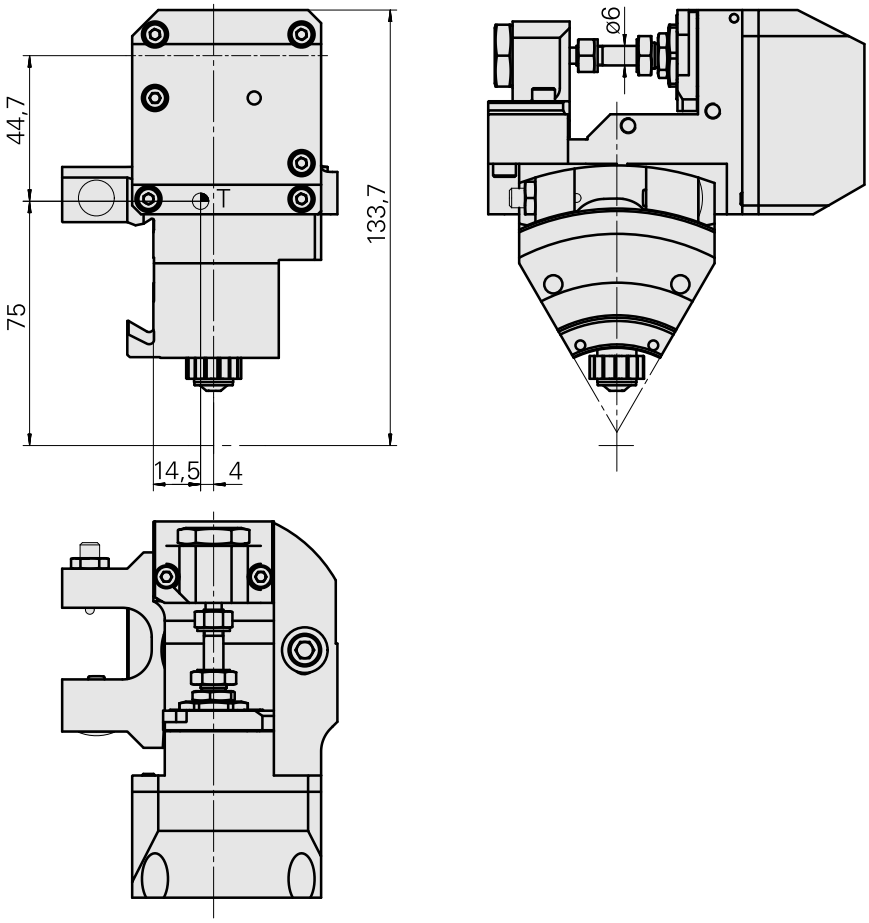
44,7
75
133,7
14,5
4
T
ø6

Dokumente

Für dieses Produkt sind keine Downloads vorhanden