Stechklinge re GR65 5mm LV

Technische Daten

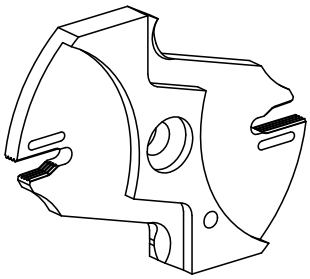

WZH Zubehörkategorie	Schneidwerkzeuge
Aufnahme	System Löcher

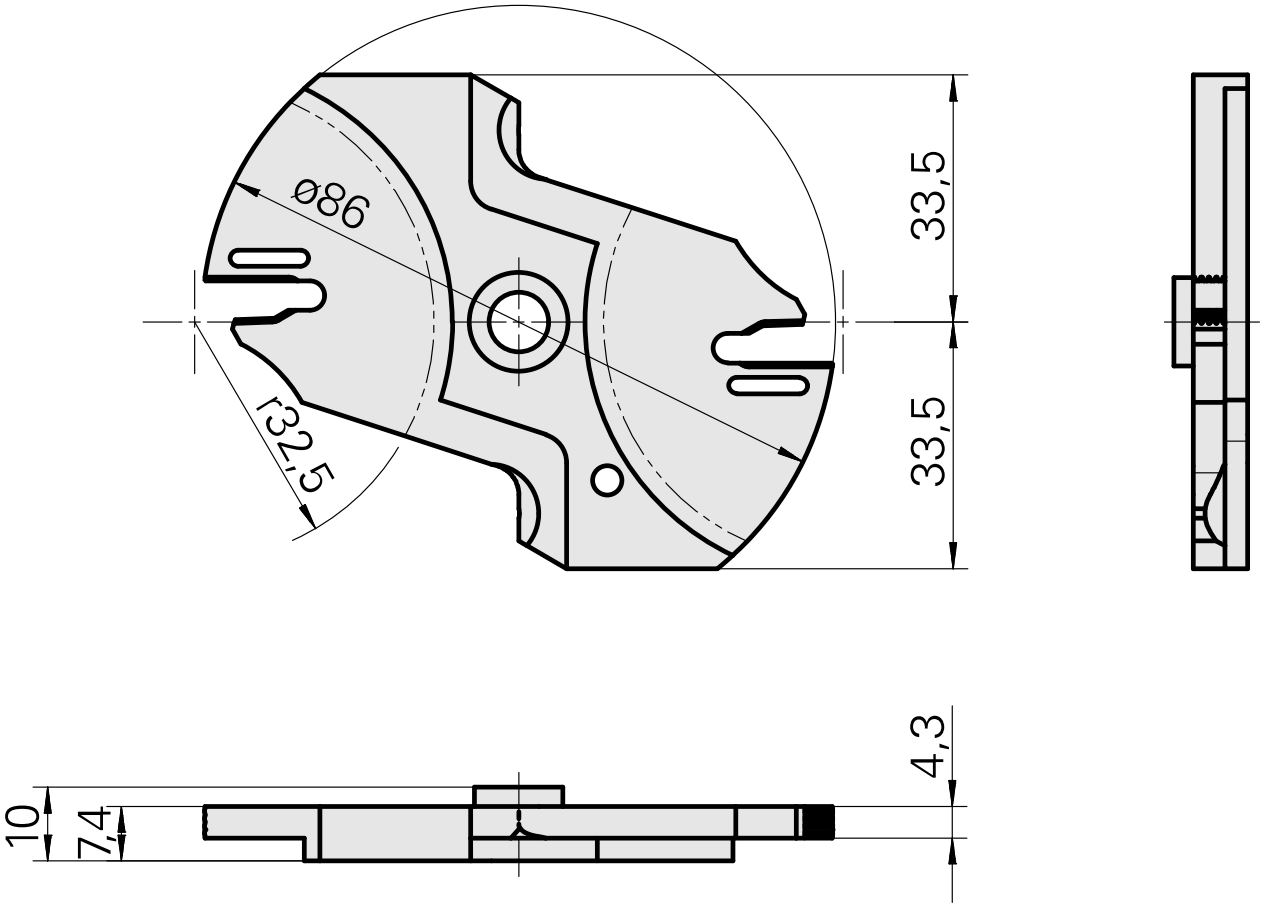

Dokumente

Für dieses Produkt sind keine Downloads vorhanden

Zubehör

Optionales Zubehör

Zubehör für Werkzeughalter

Montagevorrichtung für Abstechklinge

Artikel-Id : 12038458
frühere Artikel-Id :

WZH Zubehörkategorie	Aufnahme
Schneidwerkzeuge	System Löcher

Stechplatte 5mm TINALOX

Artikel-Id : 12035623
frühere Artikel-Id :

WZH Zubehörkategorie	Aufnahme
Schneidwerkzeuge	System Löcher

Stechplatte 5mm HARDLOX

Artikel-Id : 12035624
frühere Artikel-Id :

WZH Zubehörkategorie	Aufnahme
Schneidwerkzeuge	System Löcher