Tubeira

Características técnicas

De momento, não estão definidas quaisquer características técnicas complementares para esse produto

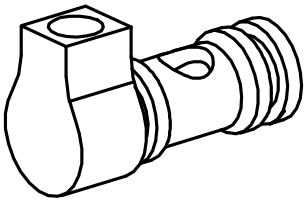

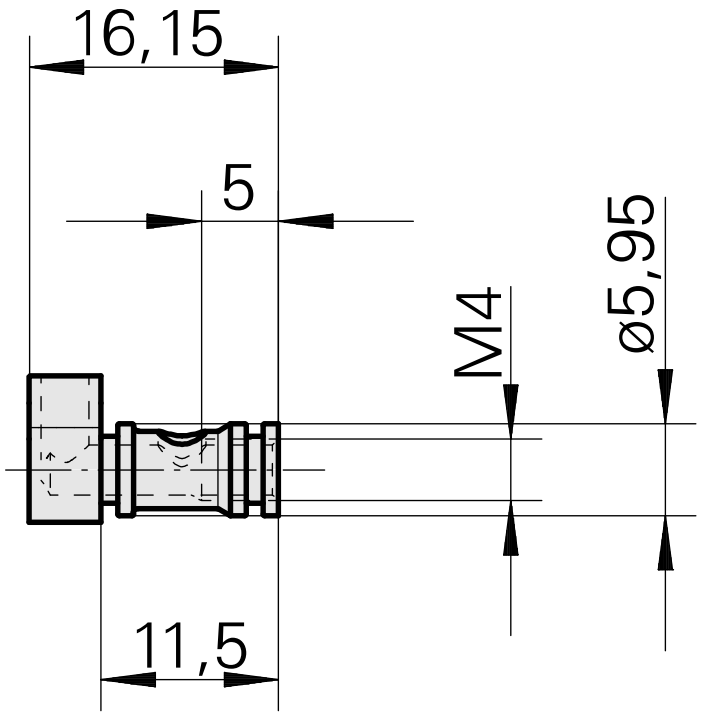

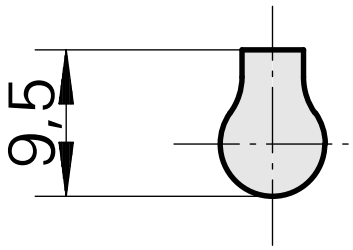

Documentos

Não há downloads disponíveis para este produto