10895938
223015.2040

INDEX

KREISSAEGEBL. 100X4, Breite Kreisägeblattes 4 mm

Technische Daten

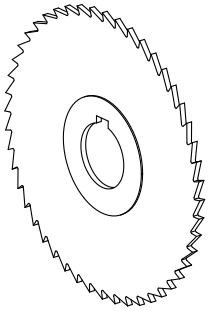

WZH Zubehörkategorie	Kreissägeblatt D100
Werkzeugaufnahme	22mm

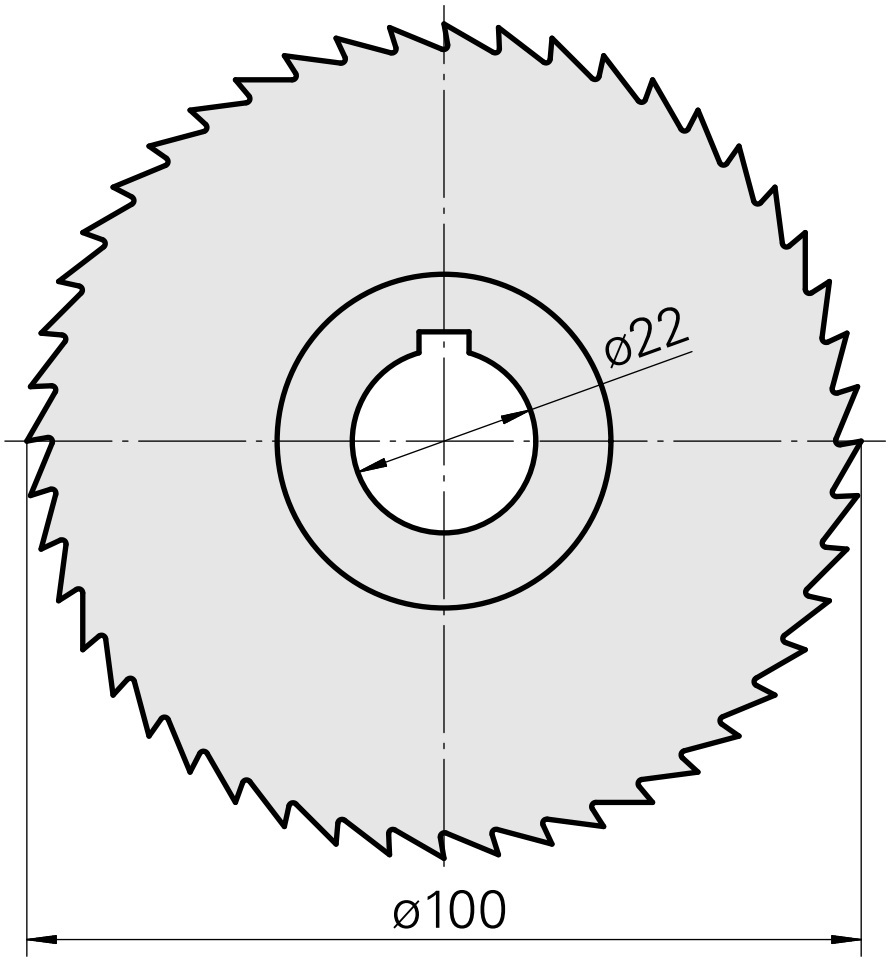

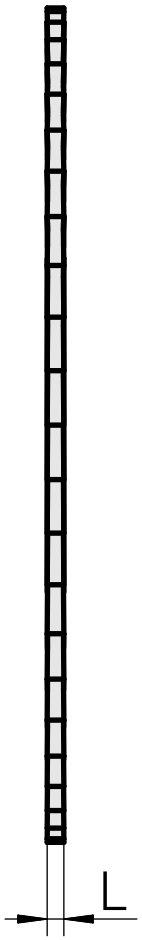

Dokumente

Für dieses Produkt sind keine Downloads vorhanden