Inserção de pinça

Données techniques

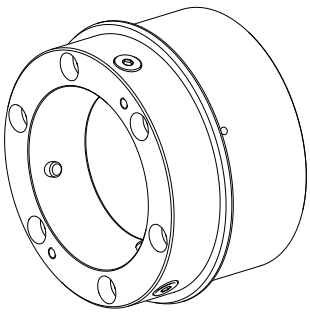

Produtos INDEX TRAUB	MS52-6.3
Passagem do fuso	52mm
Lado de usinagem	Fuso principal
Fabricante ext.caract.produto	Modular
Lin. prod. de outr. fabricant.	Mandril SPANNTOP nova
Alojamento do fuso	AP133
Dimensão disp. fixação	SK65
Lin. prod. de outr. fabricant.	Hainbuch

Actuellement, aucun aperçu sur 3 faces n'est disponible pour ce produit

Documents

Aucun téléchargement n'est disponible pour ce produit

Accessoires

Accessoires optionnels

Autres accessoires

Dispositivo

ID produit : 10614886
Ancienne ID produit : 900465.8201

Dimensão disp. fixação	Lin. prod. de outr. fabricant.	Método de fixação	Lin. prod. de outr. fabricant.
SK65	Mandril SPANNTOP nova • Mandril SPANNTOP mini	Fixação externa	Hainbuch

Dispositivo

ID produit : 10646742
Ancienne ID produit : 900480.8261

Dimensão disp. fixação	Lin. prod. de outr. fabricant.	Tipo de fixação	Método de fixação
SK65	Mandril SPANNTOP nova • Mandril SPANNTOP mini • Mandril TOPlus	Pneumática	Fixação externa

Lin. prod. de outr. fabricant.
Hainbuch

Cabecote de sujeicao SK65 D=5,00mm

ID produit : 10282816
Ancienne ID produit : 900465.0500

Dimensão disp. fixação SK65	Lin. prod. de outr. fabricant. Mandril SPANNTOP nova	Tipo de fixação serrilhado	Diâmetro nominal (mm) 5 Millimeter
Método de fixação Fixação externa	Lin. prod. de outr. fabricant. Hainbuch		

Cabecote de sujeicao SK65 D=6,00mm

ID produit : 10391389
Ancienne ID produit : 900465.0600

Dimensão disp. fixação SK65	Lin. prod. de outr. fabricant. Mandril SPANNTOP nova	Tipo de fixação serrilhado	Diâmetro nominal (mm) 6 Millimeter
Método de fixação Fixação externa	Lin. prod. de outr. fabricant. Hainbuch		

Cabecote de sujeicao SK65 D=7,00mm

ID produit : 10335417
Ancienne ID produit : 900465.0700

Dimensão disp. fixação SK65	Lin. prod. de outr. fabricant. Mandril SPANNTOP nova	Tipo de fixação serrilhado	Diâmetro nominal (mm) 7 Millimeter
Método de fixação Fixação externa	Lin. prod. de outr. fabricant. Hainbuch		

Cabecote de sujeicao SK65 D=8,00mm

ID produit : 10147578
Ancienne ID produit : 900465.0800

Dimensão disp. fixação SK65	Lin. prod. de outr. fabricant. Mandril SPANNTOP nova	Tipo de fixação serrilhado	Diâmetro nominal (mm) 8 Millimeter
Método de fixação Fixação externa	Lin. prod. de outr. fabricant. Hainbuch		

Cabecote de sujeicao SK65 D=9,00mm

ID produit : 10535985
Ancienne ID produit : 900465.0900

Dimensão disp. fixação SK65	Lin. prod. de outr. fabricant. Mandril SPANNTOP nova	Tipo de fixação serrilhado	Diâmetro nominal (mm) 9 Millimeter
Método de fixação Fixação externa	Lin. prod. de outr. fabricant. Hainbuch		

Cabecote de sujeicao SK65 D=10,00mm

ID produit : 10482936
Ancienne ID produit : 900465.1000

Dimensão disp. fixação SK65	Lin. prod. de outr. fabricant. Mandril SPANNTOP nova	Tipo de fixação serrilhado	Diâmetro nominal (mm) 10 Millimeter
Método de fixação Fixação externa	Lin. prod. de outr. fabricant. Hainbuch		

Cabecote de sujeicao SK65 D=11,00mm

ID produit : 10482288
Ancienne ID produit : 900465.1100

Dimensão disp. fixação SK65	Lin. prod. de outr. fabricant. Mandril SPANNTOP nova	Tipo de fixação serrilhado	Diâmetro nominal (mm) 11 Millimeter
Método de fixação Fixação externa	Lin. prod. de outr. fabricant. Hainbuch		

Cabecote de sujeicao SK65 D=12,00mm

ID produit : 11050855
Ancienne ID produit : 900465.1200

Dimensão disp. fixação SK65	Lin. prod. de outr. fabricant. Mandril SPANNTOP nova	Tipo de fixação serrilhado	Diâmetro nominal (mm) 12 Millimeter
Método de fixação Fixação externa	Lin. prod. de outr. fabricant. Hainbuch		

Cabecote de sujeicao SK65 D=13,00mm

ID produit : 10464997
Ancienne ID produit : 900465.1300

Dimensão disp. fixação SK65	Lin. prod. de outr. fabricant. Mandril SPANNTOP nova	Tipo de fixação serrilhado	Diâmetro nominal (mm) 13 Millimeter
Método de fixação Fixação externa	Lin. prod. de outr. fabricant. Hainbuch		

Cabecote de sujeicao SK65 D=14,00mm

ID produit : 10930602
Ancienne ID produit : 900465.1400

Dimensão disp. fixação SK65	Lin. prod. de outr. fabricant. Mandril SPANNTOP nova	Tipo de fixação serrilhado	Diâmetro nominal (mm) 14 Millimeter
Método de fixação Fixação externa	Lin. prod. de outr. fabricant. Hainbuch		

Cabecote de sujeicao SK65 D=15,00mm

ID produit : 10174520
Ancienne ID produit : 900465.1500

Dimensão disp. fixação SK65	Lin. prod. de outr. fabricant. Mandril SPANNTOP nova	Tipo de fixação serrilhado	Diâmetro nominal (mm) 15 Millimeter
Método de fixação Fixação externa	Lin. prod. de outr. fabricant. Hainbuch		

Cabecote de sujeicao SK65 D=16,00mm

ID produit : 10630545
Ancienne ID produit : 900465.1600

Dimensão disp. fixação SK65	Lin. prod. de outr. fabricant. Mandril SPANNTOP nova	Tipo de fixação serrilhado	Diâmetro nominal (mm) 16 Millimeter
Método de fixação Fixação externa	Lin. prod. de outr. fabricant. Hainbuch		

Cabecote de sujeicao SK65 D=47,00mm

ID produit : 10596424
Ancienne ID produit : 900465.4700

Dimensão disp. fixação SK65	Lin. prod. de outr. fabricant. Mandril SPANNTOP nova	Tipo de fixação serrilhado	Diâmetro nominal (mm) 47 Millimeter
Método de fixação Fixação externa	Lin. prod. de outr. fabricant. Hainbuch		

Cabecote de sujeicao SK65 D=48,00mm

ID produit : 10701027
Ancienne ID produit : 900465.4800

Dimensão disp. fixação SK65	Lin. prod. de outr. fabricant. Mandril SPANNTOP nova	Tipo de fixação serrilhado	Diâmetro nominal (mm) 48 Millimeter
Método de fixação Fixação externa	Lin. prod. de outr. fabricant. Hainbuch		

Cabecote de sujeicao SK65 D=49,00mm

ID produit : 10700083
Ancienne ID produit : 900465.4900

Dimensão disp. fixação SK65	Lin. prod. de outr. fabricant. Mandril SPANNTOP nova	Tipo de fixação serrilhado	Diâmetro nominal (mm) 49 Millimeter
Método de fixação Fixação externa	Lin. prod. de outr. fabricant. Hainbuch		

Cabecote de sujeicao SK65 D=50,00mm

ID produit : 10430168
Ancienne ID produit : 900465.5000

Dimensão disp. fixação SK65	Lin. prod. de outr. fabricant. Mandril SPANNTOP nova	Tipo de fixação serrilhado	Diâmetro nominal (mm) 50 Millimeter
Método de fixação Fixação externa	Lin. prod. de outr. fabricant. Hainbuch		

Cabecote de sujeicao SK65 D=51,00mm

ID produit : 11007896
Ancienne ID produit : 900465.5100

Dimensão disp. fixação SK65	Lin. prod. de outr. fabricant. Mandril SPANNTOP nova	Tipo de fixação serrilhado	Diâmetro nominal (mm) 51 Millimeter
Método de fixação Fixação externa	Lin. prod. de outr. fabricant. Hainbuch		

Cabecote de sujeicao SK65 D=52,00mm

ID produit : 10117777
Ancienne ID produit : 900465.5200

Dimensão disp. fixação SK65	Lin. prod. de outr. fabricant. Mandril SPANNTOP nova	Tipo de fixação serrilhado	Diâmetro nominal (mm) 52 Millimeter
Método de fixação Fixação externa	Lin. prod. de outr. fabricant. Hainbuch		

Cabecote de sujeicao SK65 D=17,00mm

ID produit : 10691868
Ancienne ID produit : 900465.1700

Dimensão disp. fixação SK65	Lin. prod. de outr. fabricant. Mandril SPANNTOP nova	Tipo de fixação serrilhado	Diâmetro nominal (mm) 17 Millimeter
Método de fixação Fixação externa	Lin. prod. de outr. fabricant. Hainbuch		

Tete de serrage SK65 D=18,00mm

ID produit : 10303296
Ancienne ID produit : 900465.1800

Dimensão disp. fixação SK65	Lin. prod. de outr. fabricant. Mandril SPANNTOP nova	Tipo de fixação serrilhado	Diâmetro nominal (mm) 18 Millimeter
Método de fixação Fixação externa	Lin. prod. de outr. fabricant. Hainbuch		

Tete de serrage SK65 D=19,00mm

ID produit : 10393834
Ancienne ID produit : 900465.1900

Dimensão disp. fixação SK65	Lin. prod. de outr. fabricant. Mandril SPANNTOP nova	Tipo de fixação serrilhado	Diâmetro nominal (mm) 19 Millimeter
Método de fixação Fixação externa	Lin. prod. de outr. fabricant. Hainbuch		

Tete de serrage SK65 D=20,00mm

ID produit : 10554430
Ancienne ID produit : 900465.2000

Dimensão disp. fixação SK65	Lin. prod. de outr. fabricant. Mandril SPANNTOP nova	Tipo de fixação serrilhado	Diâmetro nominal (mm) 20 Millimeter
Método de fixação Fixação externa	Lin. prod. de outr. fabricant. Hainbuch		

Tete de serrage SK65 D=21,00mm

ID produit : 10554471
Ancienne ID produit : 900465.2100

Dimensão disp. fixação SK65	Lin. prod. de outr. fabricant. Mandril SPANNTOP nova	Tipo de fixação serrilhado	Diâmetro nominal (mm) 21 Millimeter
Método de fixação Fixação externa	Lin. prod. de outr. fabricant. Hainbuch		

Tete de serrage SK65 D=22,00mm

ID produit : 10381560
Ancienne ID produit : 900465.2200

Dimensão disp. fixação SK65	Lin. prod. de outr. fabricant. Mandril SPANNTOP nova	Tipo de fixação serrilhado	Diâmetro nominal (mm) 22 Millimeter
Método de fixação Fixação externa	Lin. prod. de outr. fabricant. Hainbuch		

Tete de serrage SK65 D=23,00mm

ID produit : 10741026
Ancienne ID produit : 900465.2300

Dimensão disp. fixação SK65	Lin. prod. de outr. fabricant. Mandril SPANNTOP nova	Tipo de fixação serrilhado	Diâmetro nominal (mm) 23 Millimeter
Método de fixação Fixação externa	Lin. prod. de outr. fabricant. Hainbuch		

Tete de serrage SK65 D=24,00mm

ID produit : 10229489
Ancienne ID produit : 900465.2400

Dimensão disp. fixação SK65	Lin. prod. de outr. fabricant. Mandril SPANNTOP nova	Tipo de fixação serrilhado	Diâmetro nominal (mm) 24 Millimeter
Método de fixação Fixação externa	Lin. prod. de outr. fabricant. Hainbuch		

Tete de serrage SK65 D=25,00mm

ID produit : 10806555
Ancienne ID produit : 900465.2500

Dimensão disp. fixação SK65	Lin. prod. de outr. fabricant. Mandril SPANNTOP nova	Tipo de fixação serrilhado	Diâmetro nominal (mm) 25 Millimeter
Método de fixação Fixação externa	Lin. prod. de outr. fabricant. Hainbuch		

Tete de serrage SK65 D=26,00mm

ID produit : 10991722
Ancienne ID produit : 900465.2600

Dimensão disp. fixação SK65	Lin. prod. de outr. fabricant. Mandril SPANNTOP nova	Tipo de fixação serrilhado	Diâmetro nominal (mm) 26 Millimeter
Método de fixação Fixação externa	Lin. prod. de outr. fabricant. Hainbuch		

Tete de serrage SK65 D=27,00mm

ID produit : 10756684
Ancienne ID produit : 900465.2700

Dimensão disp. fixação SK65	Lin. prod. de outr. fabricant. Mandril SPANNTOP nova	Tipo de fixação serrilhado	Diâmetro nominal (mm) 27 Millimeter
Método de fixação Fixação externa	Lin. prod. de outr. fabricant. Hainbuch		

Tete de serrage SK65 D=28,00mm

ID produit : 10342545
Ancienne ID produit : 900465.2800

Dimensão disp. fixação SK65	Lin. prod. de outr. fabricant. Mandril SPANNTOP nova	Tipo de fixação serrilhado	Diâmetro nominal (mm) 28 Millimeter
Método de fixação Fixação externa	Lin. prod. de outr. fabricant. Hainbuch		

Tete de serrage SK65 D=29,00mm

ID produit : 10385913
Ancienne ID produit : 900465.2900

Dimensão disp. fixação SK65	Lin. prod. de outr. fabricant. Mandril SPANNTOP nova	Tipo de fixação serrilhado	Diâmetro nominal (mm) 29 Millimeter
Método de fixação Fixação externa	Lin. prod. de outr. fabricant. Hainbuch		

Tete de serrage SK65 D=30,00mm

ID produit : 10642391
Ancienne ID produit : 900465.3000

Dimensão disp. fixação SK65	Lin. prod. de outr. fabricant. Mandril SPANNTOP nova	Tipo de fixação serrilhado	Diâmetro nominal (mm) 30 Millimeter
Método de fixação Fixação externa	Lin. prod. de outr. fabricant. Hainbuch		

Tete de serrage SK65 D=31,00mm

ID produit : 10479992
Ancienne ID produit : 900465.3100

Dimensão disp. fixação SK65	Lin. prod. de outr. fabricant. Mandril SPANNTOP nova	Tipo de fixação serrilhado	Diâmetro nominal (mm) 31 Millimeter
Método de fixação Fixação externa	Lin. prod. de outr. fabricant. Hainbuch		

Tete de serrage SK65 D=32,00mm

ID produit : 10050145
Ancienne ID produit : 900465.3200

Dimensão disp. fixação SK65	Lin. prod. de outr. fabricant. Mandril SPANNTOP nova	Tipo de fixação serrilhado	Diâmetro nominal (mm) 32 Millimeter
Método de fixação Fixação externa	Lin. prod. de outr. fabricant. Hainbuch		

Tete de serrage SK65 D=33,00mm

ID produit : 10881990
Ancienne ID produit : 900465.3300

Dimensão disp. fixação SK65	Lin. prod. de outr. fabricant. Mandril SPANNTOP nova	Tipo de fixação serrilhado	Diâmetro nominal (mm) 33 Millimeter
Método de fixação Fixação externa	Lin. prod. de outr. fabricant. Hainbuch		

Tete de serrage SK65 D=34,00mm

ID produit : 10788415
Ancienne ID produit : 900465.3400

Dimensão disp. fixação SK65	Lin. prod. de outr. fabricant. Mandril SPANNTOP nova	Tipo de fixação serrilhado	Diâmetro nominal (mm) 34 Millimeter
Método de fixação Fixação externa	Lin. prod. de outr. fabricant. Hainbuch		

Tete de serrage SK65 D=35,00mm

ID produit : 10071696
Ancienne ID produit : 900465.3500

Dimensão disp. fixação SK65	Lin. prod. de outr. fabricant. Mandril SPANNTOP nova	Tipo de fixação serrilhado	Diâmetro nominal (mm) 35 Millimeter
Método de fixação Fixação externa	Lin. prod. de outr. fabricant. Hainbuch		

Tete de serrage SK65 D=36,00mm

ID produit : 10518620
Ancienne ID produit : 900465.3600

Dimensão disp. fixação SK65	Lin. prod. de outr. fabricant. Mandril SPANNTOP nova	Tipo de fixação serrilhado	Diâmetro nominal (mm) 36 Millimeter
Método de fixação Fixação externa	Lin. prod. de outr. fabricant. Hainbuch		

Tete de serrage SK65 D=37,00mm

ID produit : 10813265
Ancienne ID produit : 900465.3700

Dimensão disp. fixação SK65	Lin. prod. de outr. fabricant. Mandril SPANNTOP nova	Tipo de fixação serrilhado	Diâmetro nominal (mm) 37 Millimeter
Método de fixação Fixação externa	Lin. prod. de outr. fabricant. Hainbuch		

Tete de serrage SK65 D=38,00mm

ID produit : 11041276
Ancienne ID produit : 900465.3800

Dimensão disp. fixação SK65	Lin. prod. de outr. fabricant. Mandril SPANNTOP nova	Tipo de fixação serrilhado	Diâmetro nominal (mm) 38 Millimeter
Método de fixação Fixação externa	Lin. prod. de outr. fabricant. Hainbuch		

Tete de serrage SK65 D=39,00mm

ID produit : 11017041
Ancienne ID produit : 900465.3900

Dimensão disp. fixação SK65	Lin. prod. de outr. fabricant. Mandril SPANNTOP nova	Tipo de fixação serrilhado	Diâmetro nominal (mm) 39 Millimeter
Método de fixação Fixação externa	Lin. prod. de outr. fabricant. Hainbuch		

Tete de serrage SK65 D=40,00mm

ID produit : 10827589
Ancienne ID produit : 900465.4000

Dimensão disp. fixação SK65	Lin. prod. de outr. fabricant. Mandril SPANNTOP nova	Tipo de fixação serrilhado	Diâmetro nominal (mm) 40 Millimeter
Método de fixação Fixação externa	Lin. prod. de outr. fabricant. Hainbuch		

Tete de serrage SK65 D=41,00mm

ID produit : 10487283
Ancienne ID produit : 900465.4100

Dimensão disp. fixação SK65	Lin. prod. de outr. fabricant. Mandril SPANNTOP nova	Tipo de fixação serrilhado	Diâmetro nominal (mm) 41 Millimeter
Método de fixação Fixação externa	Lin. prod. de outr. fabricant. Hainbuch		

Tete de serrage SK65 D=42,00mm

ID produit : 10948181
Ancienne ID produit : 900465.4200

Dimensão disp. fixação SK65	Lin. prod. de outr. fabricant. Mandril SPANNTOP nova	Tipo de fixação serrilhado	Diâmetro nominal (mm) 42 Millimeter
Método de fixação Fixação externa	Lin. prod. de outr. fabricant. Hainbuch		

Tete de serrage SK65 D=43,00mm

ID produit : 10185590
Ancienne ID produit : 900465.4300

Dimensão disp. fixação SK65	Lin. prod. de outr. fabricant. Mandril SPANNTOP nova	Tipo de fixação serrilhado	Diâmetro nominal (mm) 43 Millimeter
Método de fixação Fixação externa	Lin. prod. de outr. fabricant. Hainbuch		

Tete de serrage SK65 D=44,00mm

ID produit : 10364976
Ancienne ID produit : 900465.4400

Dimensão disp. fixação SK65	Lin. prod. de outr. fabricant. Mandril SPANNTOP nova	Tipo de fixação serrilhado	Diâmetro nominal (mm) 44 Millimeter
Método de fixação Fixação externa	Lin. prod. de outr. fabricant. Hainbuch		

Tete de serrage SK65 D=45,00mm

ID produit : 10323021
Ancienne ID produit : 900465.4500

Dimensão disp. fixação SK65	Lin. prod. de outr. fabricant. Mandril SPANNTOP nova	Tipo de fixação serrilhado	Diâmetro nominal (mm) 45 Millimeter
Método de fixação Fixação externa	Lin. prod. de outr. fabricant. Hainbuch		

Tete de serrage SK65 D=46,00mm

ID produit : 10702916
Ancienne ID produit : 900465.4600

Dimensão disp. fixação SK65	Lin. prod. de outr. fabricant. Mandril SPANNTOP nova	Tipo de fixação serrilhado	Diâmetro nominal (mm) 46 Millimeter
Método de fixação Fixação externa	Lin. prod. de outr. fabricant. Hainbuch		

HAINBUCH Éléments de serrage

Tete de serrage

ID produit : 10471355
Ancienne ID produit : 900465.1850

Taille des organes de bridage SK65	Fabr. tiers gamme prod. SPANNTOP nova mandrin	Modèle d'organe de bridage rainuré	Diamètre nominal (mm) 18.5 Millimeter
Méthode de serrage Serrage extérieur	Fabr. tiers gamme prod. Hainbuch		

Autres accessoires

Corpo de base

ID produit : 10489742
Ancienne ID produit : 900452.8001

Parafuso de cabeça cilindrica

ID produit : 11051534
Ancienne ID produit : 410260.0885