INDEX

# Dado di serraggio

## Caratteristiche tecniche

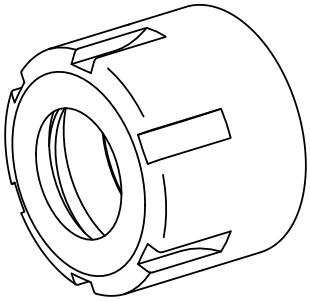

| | |
|---|---|
| **Categoria acces. portautensile** | Dado di serraggio |
| **Attacco** | ER25 |
| **Tipo pinza di serraggio** | ER 25 |
| **Tipo dado di serraggio** | Filetta. interna diam. ridotto |

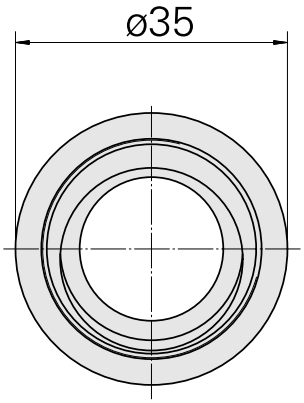


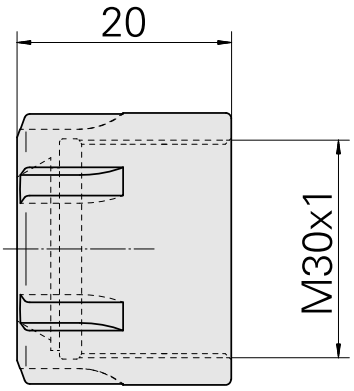

INDEX

## Documenti

Non sono disponibili download per questo prodotto