Douille de guidag T229 Ø=6,00

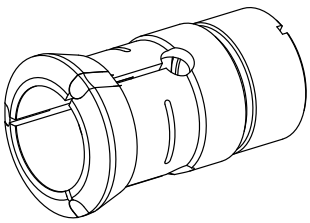

Données techniques

Taille des organes de bridage	T229 Axfix
Fabr. tiers gamme prod.	
Modèle d'organe de bridage	Avec insert HM
Diamètre nominal (mm)	6 Millimeter
Méthode de serrage	Serrage extérieur
Modèle de pince de bridage	Programmable (Axfix)
Variante de pince de bridage	Fentes vulcanisées (standard)
Fabr. tiers gamme prod.	Schlenker

Remarque

avec douille

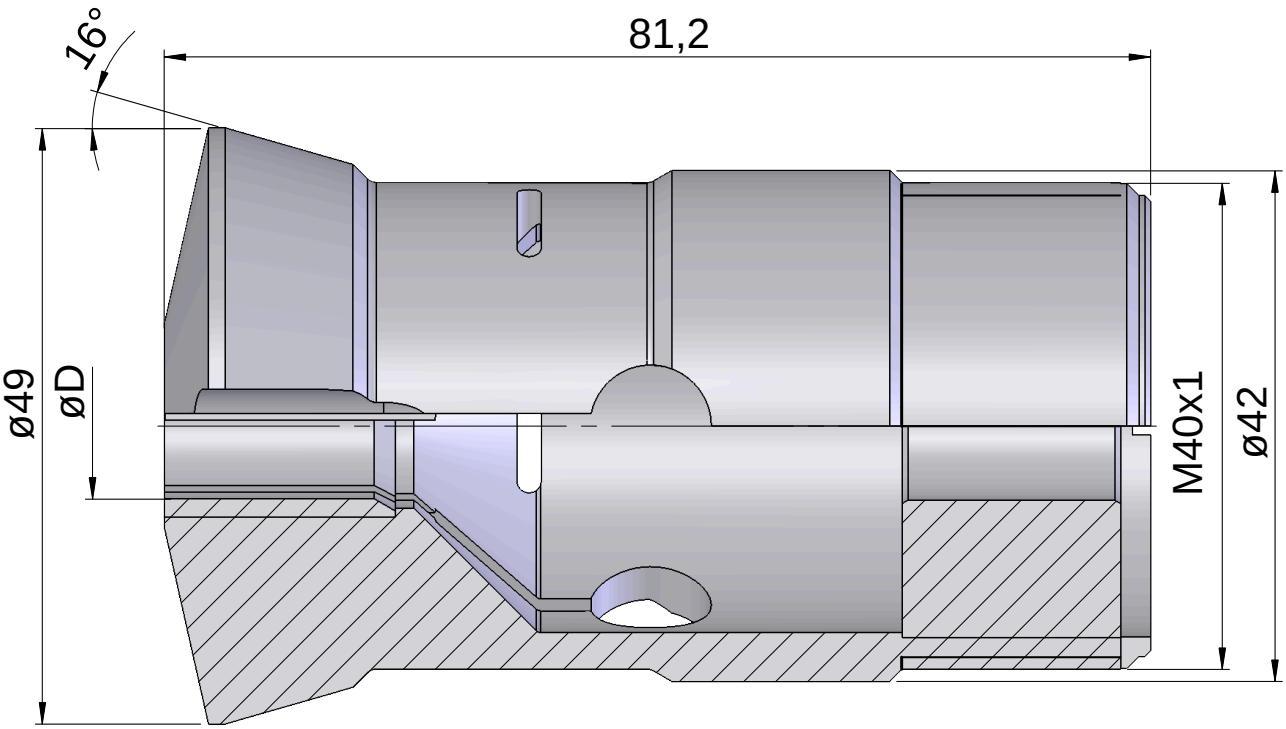
16°
81,2
ø49
øD
M40x1
ø42

Documents

Aucun téléchargement n'est disponible pour ce produit