Portapunte Gambo 20 ER16

Caratteristiche tecniche

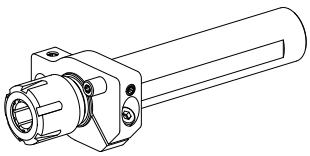

Gambo TNL	Gambo 20
Azionamento	non azionato
Fissaggio TNL	Perno di precentraggio
Raffreddamento	interno
Pressione	120 bar
Attacco	ER16
X [mm]	–
Y [mm]	–
Z [mm]	40,5
Prodotti INDEX TRAUB	TNL12

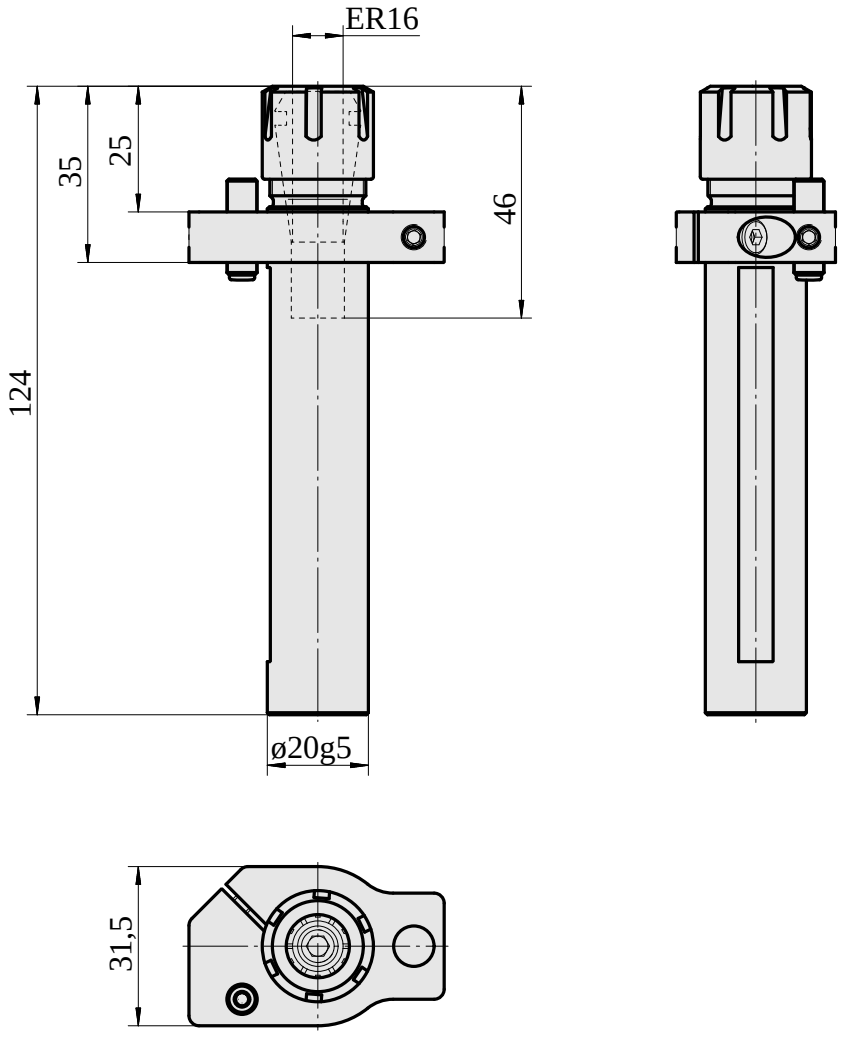

Documenti

Non sono disponibili download per questo prodotto

Accessori

Necessario per l'esercizio

Chiave

Id prodotto : 10621809
Id prodotto precedente : 490219.2161

Categoria acces. portautensile	Attacco	Tipo pinza di serraggio	Tipo dado di serraggio
Attrezzo per pinze di serrag.	ER16	ER 16	Filetta. interna diam. ridotto

Strumento per pinze
Chiave dado di serraggio

Accessori opzionali

Tool holder accessories

Dado di serraggio

Id prodotto : 10178506
Id prodotto precedente : 901939.6161

Categoria acces. portautensile	Attacco	Tipo pinza di serraggio	Tipo dado di serraggio
Dado di serraggio	ER16	ER 16	Filetta. interna diam. ridotto

Altri accessori

Pinza di serraggio

Id prodotto : 10834596
Id prodotto precedente : 901930.1---

Pinza di serraggio

Id prodotto : 10589709
Id prodotto precedente : W99903--

Pinza foratura filettata ET-1-16

Id prodotto : 10542491
Id prodotto precedente : 3230--

Pinza foratura filettata

Id prodotto : 10865233
Id prodotto precedente : WZ9990.9506F

Pinza di serraggio retrattile

Id prodotto : 10870393
Id prodotto precedente : W999065-

Pinza di serraggio, sigillato

Id prodotto : 10433061
Id prodotto precedente : W999083-