INDEX

Voreinst. SK50/HSK63T

Technische Daten

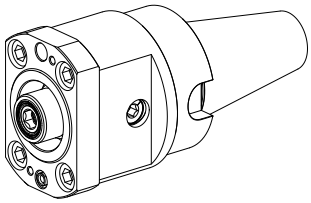

WZH Zubehörkategorie	Adapter für Voreinstellgeräte
Aufnahme	SK50 für Voreinstellgeräte
Werkzeugaufnahme	HSK 63

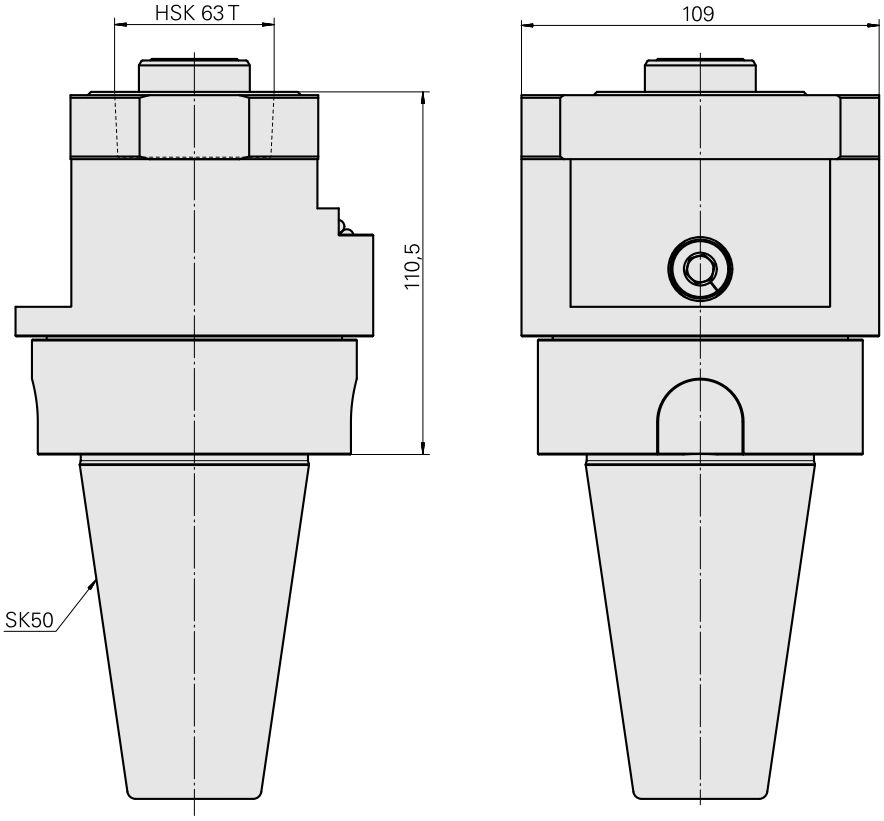

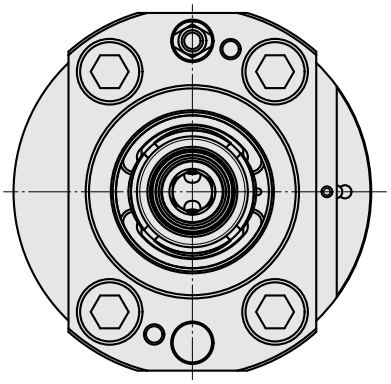

Dokumente

Für dieses Produkt sind keine Downloads vorhanden