Flangia di bloccaggio inserti Quadrato 1, regolabile in direzione Z

Caratteristiche tecniche

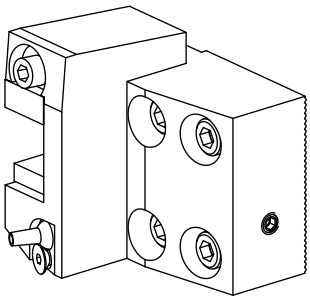

Azionamento	non azionato
Raffreddamento	esterno
Pressione	80 bar
Senso di rotazione	Rotazione destrorsa
Attacco	Quadrato 16x16
X [mm]	–
Y [mm]	–
Z [mm]	–
Prodotti INDEX TRAUB	MS16-6 • MS16-6 Plus

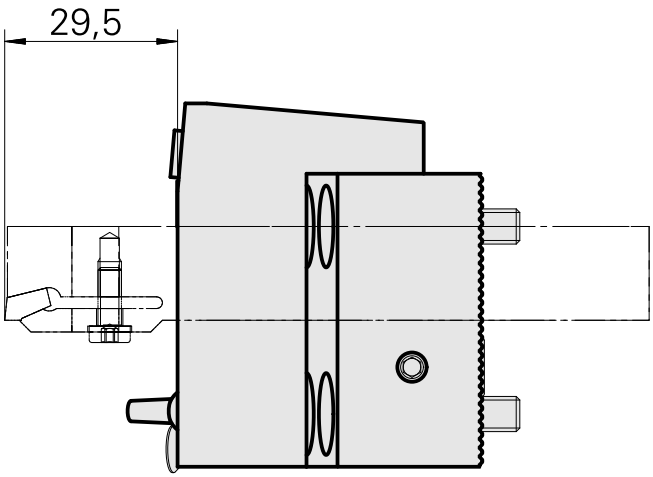

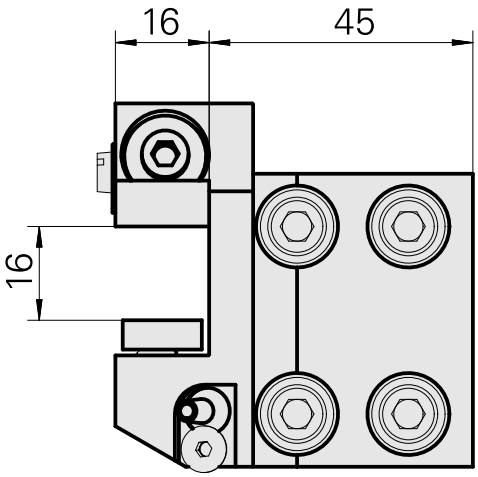

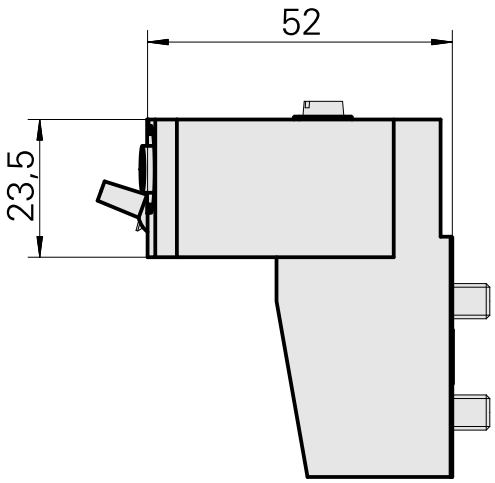

Documenti

Non sono disponibili download per questo prodotto

Accessori

Accessori opzionali

Altri accessori

Ugello Palla D8xM5

Id prodotto : 10392450
Id prodotto precedente : W02019.0002

Vite svasata M 4x 8/T20 verzinkt 402314 8

Id prodotto : 10586100
Id prodotto precedente : 410362.0408

Ugello Kugel-D8

Id prodotto : 10007891
Id prodotto precedente : 904837