# Bohrhalter VDI 20 ER16

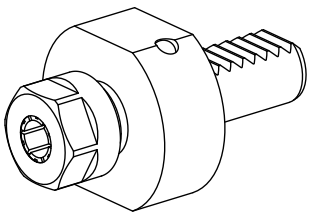

## Technische Daten

| | |
|---|---|
| **Schaft VDI** | VDI 20 |
| **Antrieb** | nicht angetrieben |
| **Fixierung VDI** | keine |
| **Kühlung** | innen |
| **Druck** | 20 bar |
| **Aufnahme** | ER16 |
| **180° wendbar** | nein |
| **Datenträger** | Aufnahmebohrung prüfen |
| **X [mm]** | 42,5 |
| **Y [mm]** | – |
| **Z [mm]** | – |

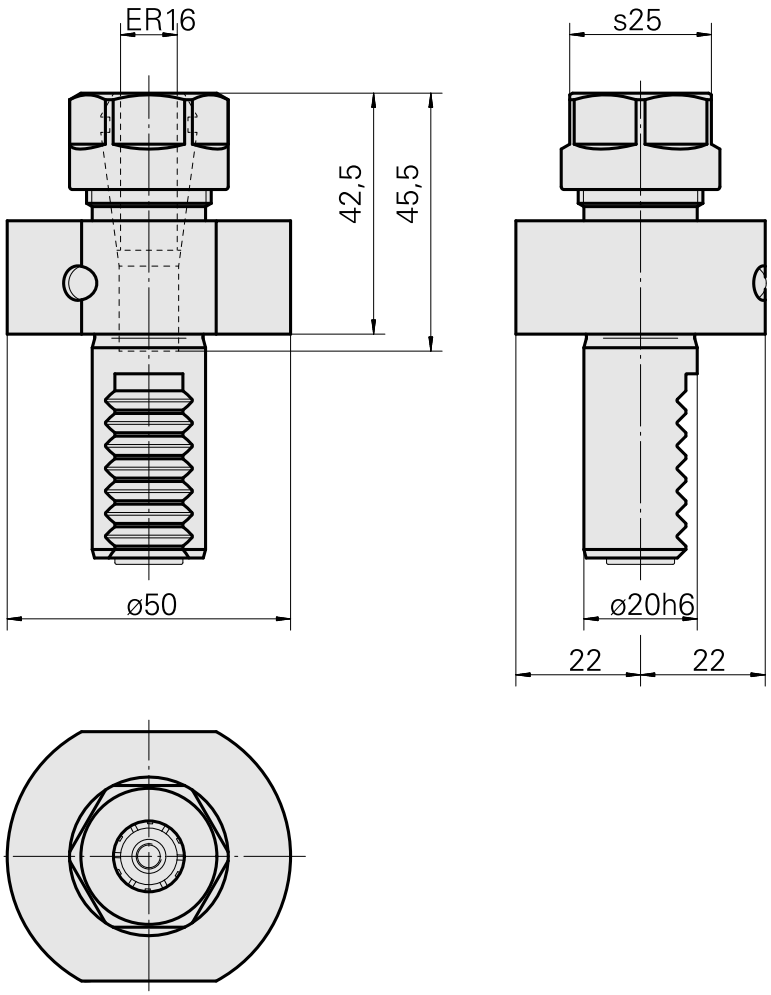

## Dokumente

**Produkthinweise**

DE (pdf)

EN (pdf)

FR (pdf)

## Zubehör

### Zum Betrieb benötigt

#### Spannschlüssel E16P

Artikel-Id : 10966369
frühere Artikel-Id : 490219.0161

| WZH Zubehörkategorie | Aufnahme | Spannzangentyp | Spannmutterntyp |
|---|---|---|---|
| Werkzeug für Spannzangen | ER16 | ER16 | Innengewinde |

Werkzeug für Spannzangen
Spannmutterschlüssel

### Optionales Zubehör

**Zubehör für Werkzeughalter**

#### Kühlmittelzuführung ERM16 IK

Artikel-Id : 12061390
frühere Artikel-Id :

#### Spannmutter M22x1,5

Artikel-Id : 10378189
frühere Artikel-Id : 901939.01

| WZH Zubehörkategorie | Aufnahme | Spannzangentyp | Spannmutterntyp |
|---|---|---|---|
| Spannmutter | ER16 | ER16 | Innengewinde |

**weiteres Zubehör**

## Spannzangen ER16 0,5-10 D

Artikel-Id : 10834596
frühere Artikel-Id : 901930.1---

## Spannzangen ER16-UP 0,5-10 D

Artikel-Id : 10589709
frühere Artikel-Id : W99903--

## Gewindebohrzangen ET-1-16

Artikel-Id : 10542491
frühere Artikel-Id : 3230--

## Gewindebohrzangen ER16-GB

Artikel-Id : 10865233
frühere Artikel-Id : WZ9990.9506F

## Schrumpfspannzangen ER16

Artikel-Id : 10870393
frühere Artikel-Id : W999065-

## Spannzangen ER16 abgedichtet

Artikel-Id : 10433061
frühere Artikel-Id : W999083-

## Dichtscheibe REGO-FIX DS/ER16 D6

Artikel-Id : 12061397
frühere Artikel-Id :

## Kühlscheibe KS/ER16 D6

Artikel-Id : 12061398
frühere Artikel-Id :

INDEX

## Spannschlüssel ER16 MX REGO-FIX

Artikel-Id : 12061854
frühere Artikel-Id :