10545778
W9990484

INDEX

Einstelllehre 30 D, Vorrichtung für V-Leisten

Technische Daten

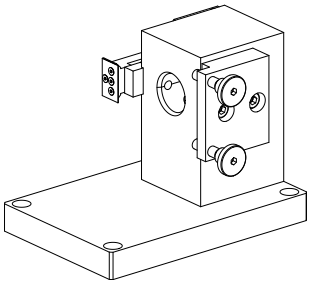

WZH Zubehörkategorie	Einstelllehre
Aufnahme	V-Leiste Einspindler
Werkzeugaufnahme	VDI 30

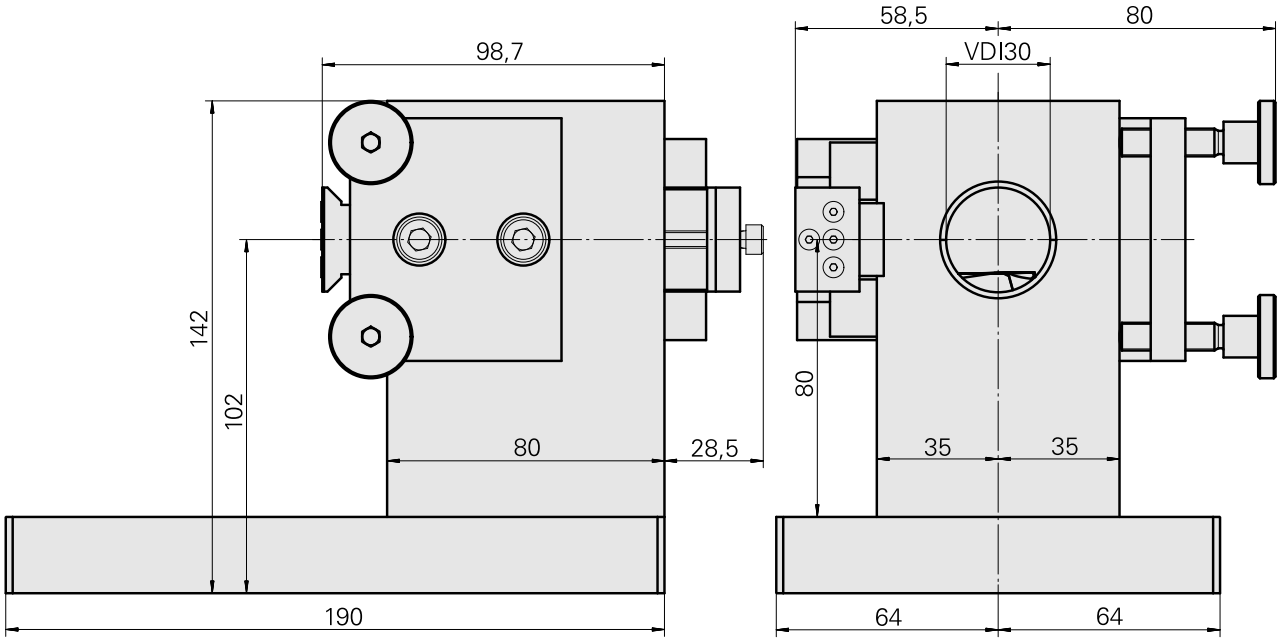

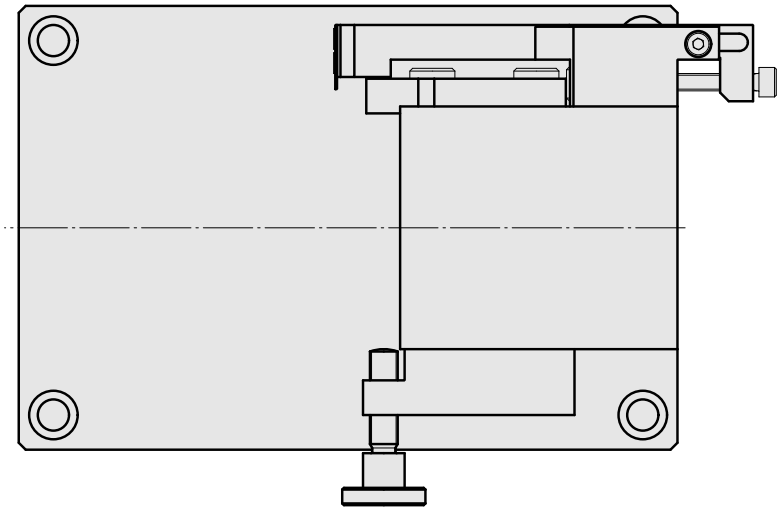

Dokumente

Für dieses Produkt sind keine Downloads vorhanden