INDEX

Ausgleichshalter VDI 30 VDI 30

Technische Daten

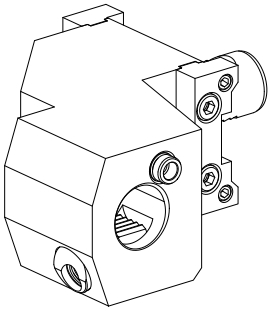

Schaft VDI	VDI 30
Antrieb	nicht angetrieben
Fixierung VDI	TRAUB-Leiste
Kühlung	außen und innen
Druck	80 bar
Aufnahme	VDI 30
180° wendbar	ja
X [mm]	90
Y [mm]	–
Z [mm]	100
Produkte INDEX TRAUB	TNX65/42 • TNX200.3 • TNX220.3

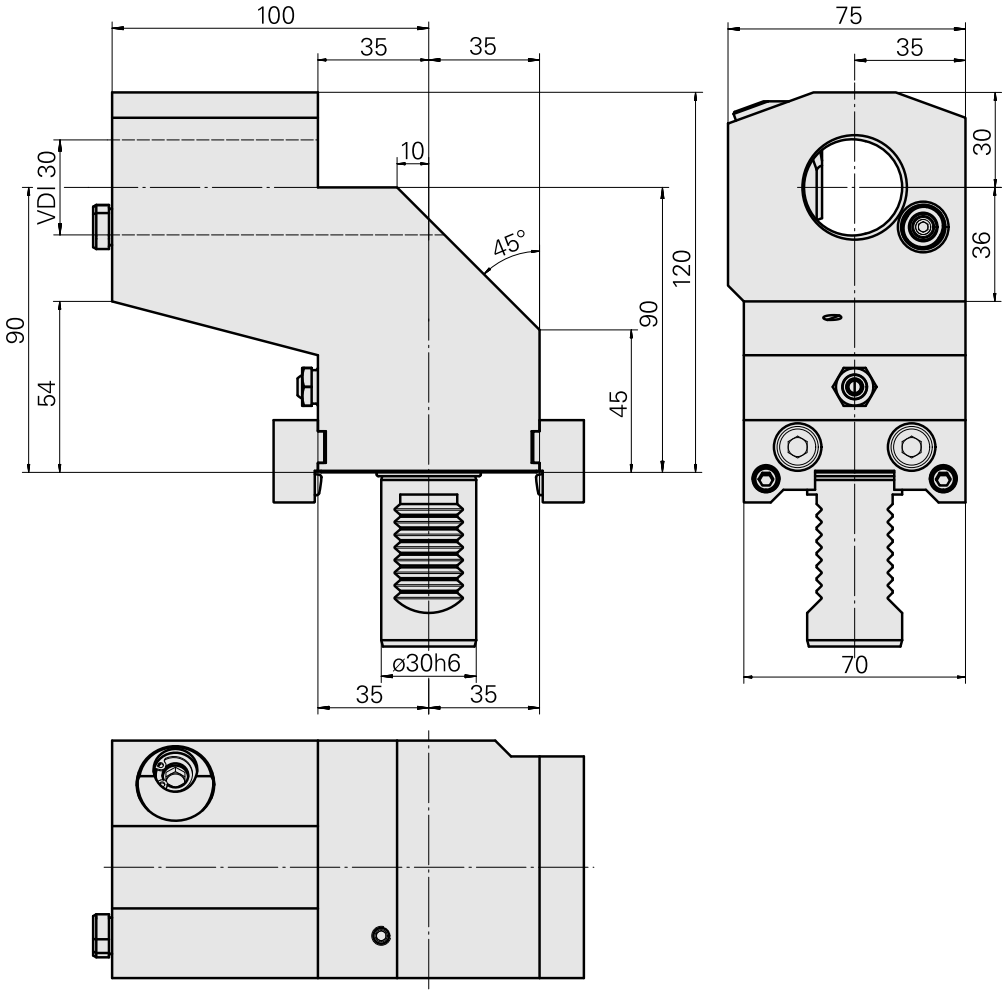

Dokumente

Für dieses Produkt sind keine Downloads vorhanden

Zubehör

Optionales Zubehör

weiteres Zubehör

Buchse 4x8x12

Artikel-Id : 10831938
frühere Artikel-Id : W02010.0002

Kugelspritzdüse D8xM5 D8xM5

Artikel-Id : 10392450
frühere Artikel-Id : W02019.0002

Hohlschraube M12x1 M12x1

Artikel-Id : 10757766
frühere Artikel-Id : W02013.0001

WZH VDI30 für Ausgleichshalter

Artikel-Id : 10952854
frühere Artikel-Id : WL3300.9130F