10420483
223010.6320

INDEX

METALLKREISSAEGEBLATT, Breite Kreisägeblattes 2 mm

Technische Daten

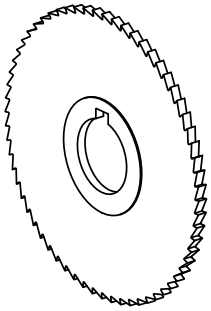

WZH Zubehörkategorie	Kreissägeblatt D63
Werkzeugaufnahme	16mm

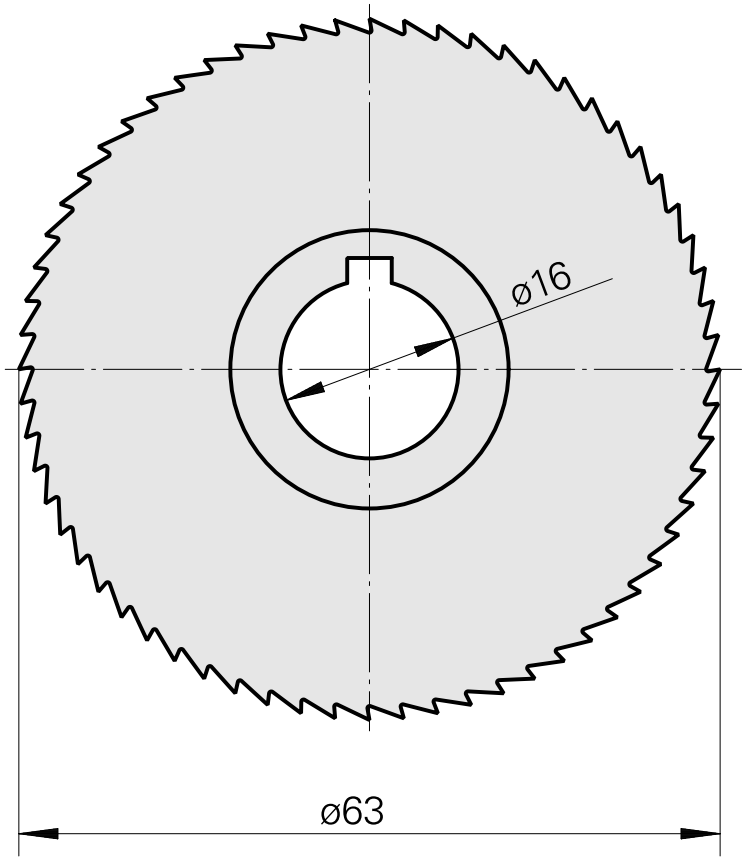

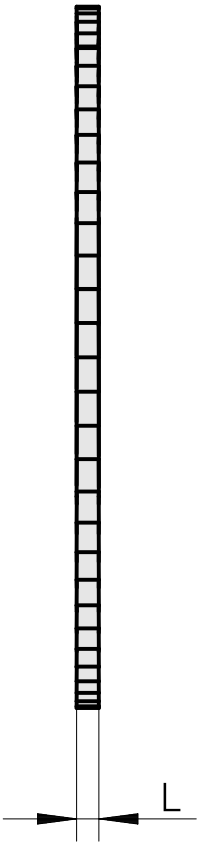

Dokumente

Für dieses Produkt sind keine Downloads vorhanden