INDEX

WFB 32-20 D4

Technische Merkmale

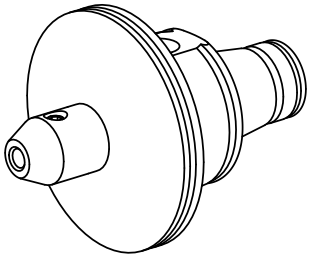

WZH Zubehörkategorie	WFB 32-20
Aufnahme	D4
Schnellwechseleinsätze	Weldon-Aufnahme

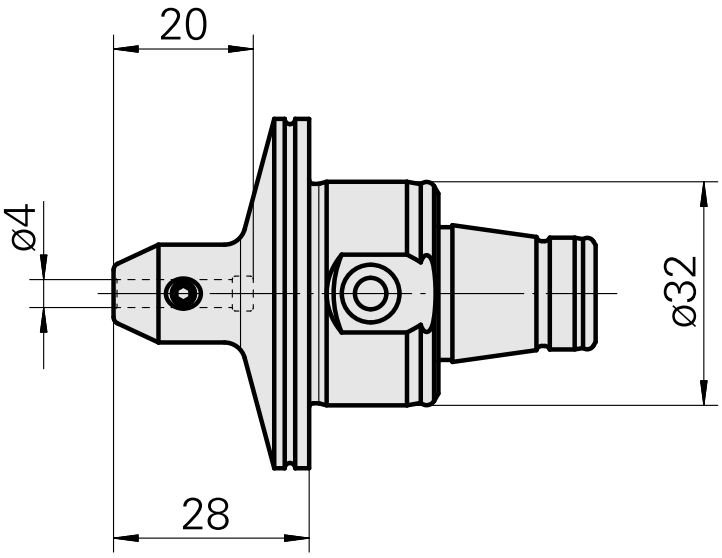

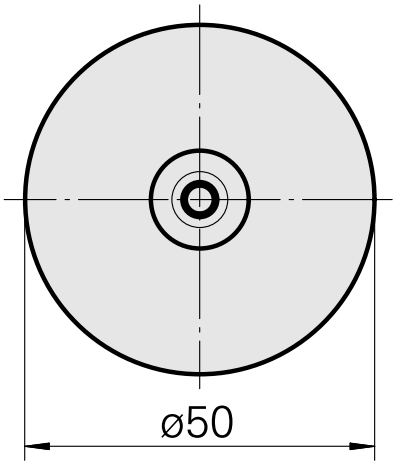

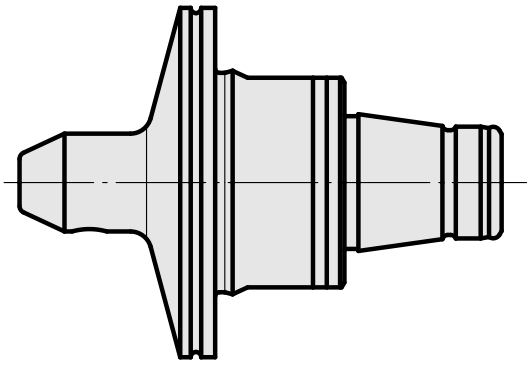

Dokumente

Für dieses Produkt sind keine Downloads vorhanden