10394705
900401.0426

INDEX

Spannfutter Spanntop Axfix mini D42

Technische Daten

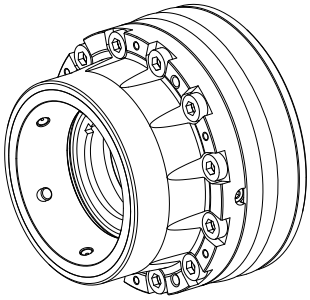

Produkte INDEX TRAUB	TNK42/65
Spindeldurchlass	42mm
Bearbeitungsseite	Gegenspindel
Fremdhersteller Produktmerkmal	Kombi Axfix
Hersteller Produktlinie	SPANNTOP mini Futter
Spindelaufnahme	IP100
Spannmittelbaugröße	SK42
Hersteller Produktlinie	Hainbuch

Für dieses Produkt ist aktuell keine 3-Seiten-Ansicht verfügbar

Dokumente

Für dieses Produkt sind keine Downloads vorhanden