Presetting device D80/MS16 Stechschlitte

Caratteristiche tecniche

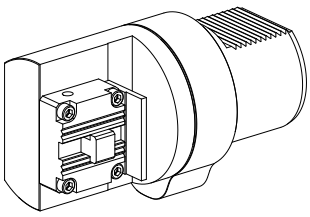

TH accessories category	Adapter for presetting units
Mounting	D80 for presetting devices
Tool mounting	MS16 Grooving slide 6.0

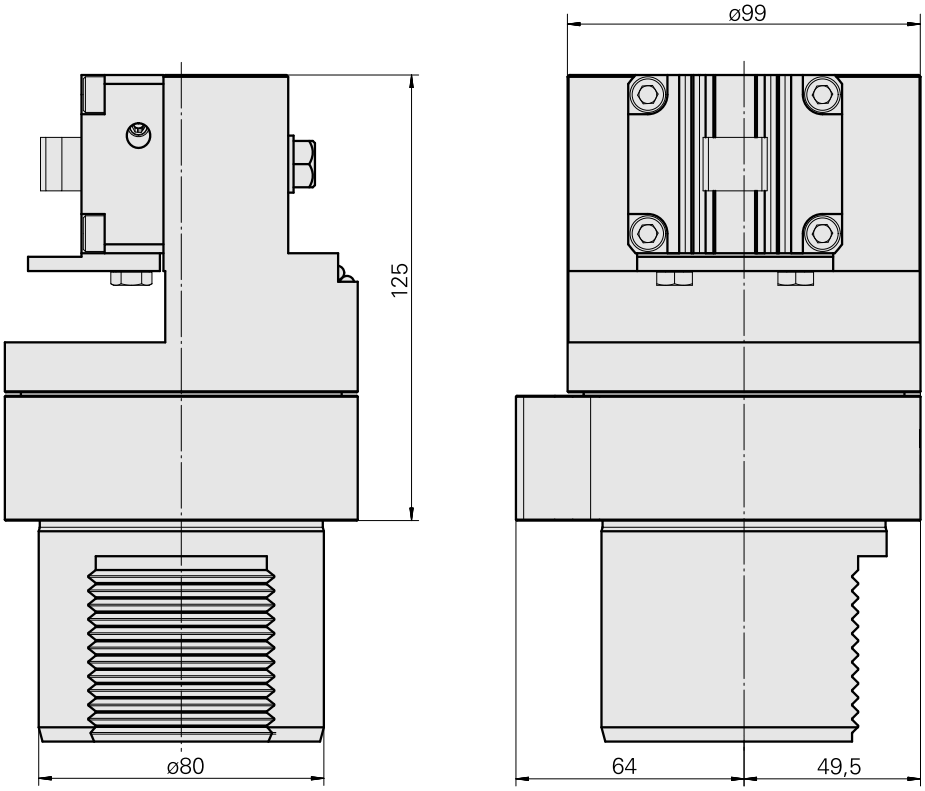

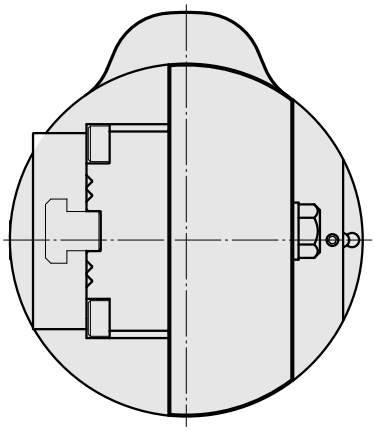

Documenti

Non sono disponibili download per questo prodotto