# Spannzange 145E/F25 Ø=15,00

## Technische Daten

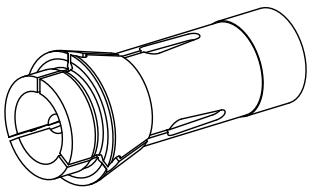

| | |
|---|---|
| **Spannmittelbaugröße** | 145E/F25 |
| **Hersteller Produktlinie** | Spannzange |
| **Spannausführung** | gerillt |
| **Nenndurchmesser** | 15 Millimeter |
| **Spannmethode** | Außenspannung |
| **Spannzangenvariante** | Schlitze vulkanisiert (Stdrd) |
| **Hersteller Produktlinie** | Schlenker |

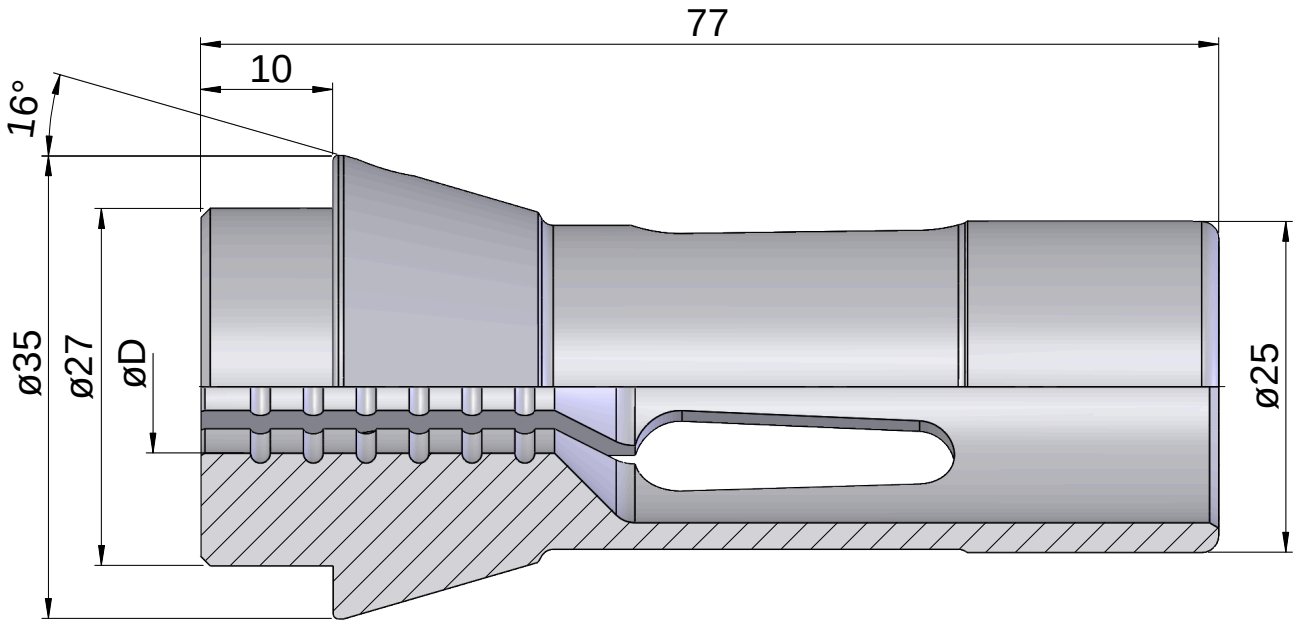

## Dokumente

Für dieses Produkt sind keine Downloads vorhanden