10958485 **INDEX**

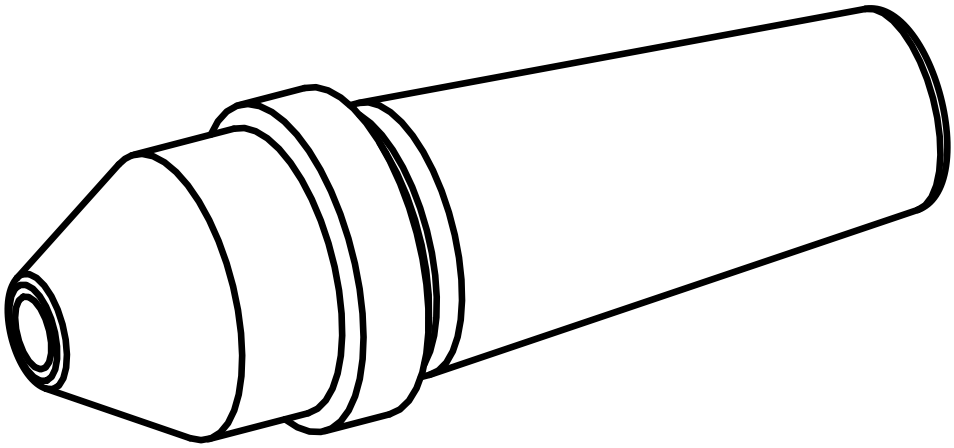

Zentrierspitze, universal

10958485 **INDEX**

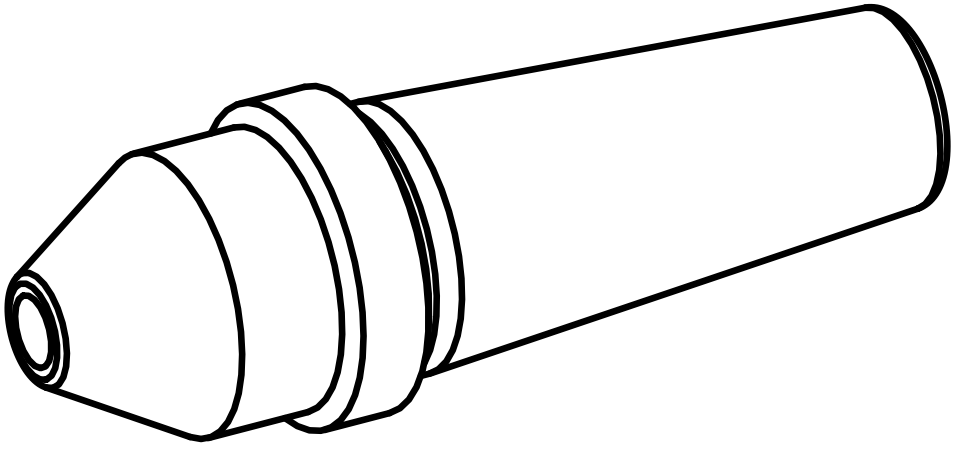

Zentrierspitze, universal