10132676

INDEX

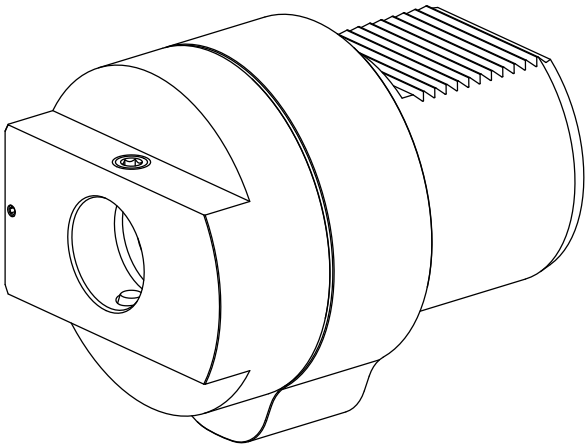

Adapter für Voreinstellgeräte

10132676

INDEX

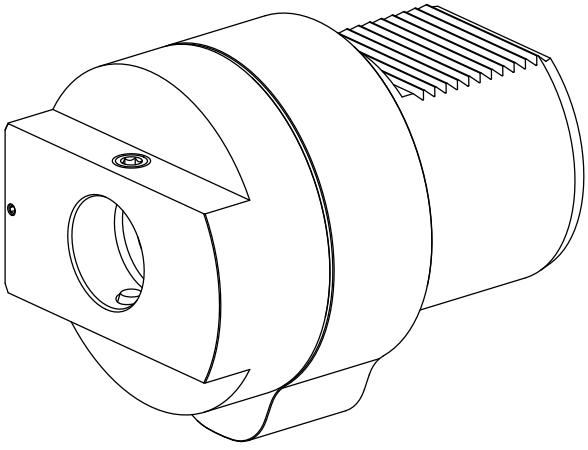

Adapter für Voreinstellgeräte