12107988

INDEX

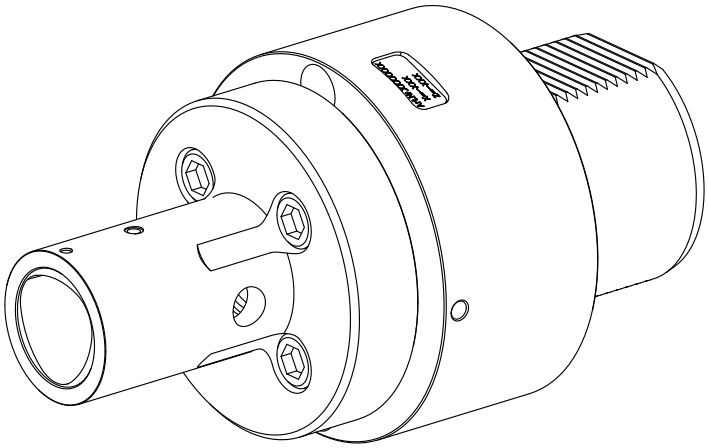

Adapter für Voreinstellgeräte

12107988

INDEX

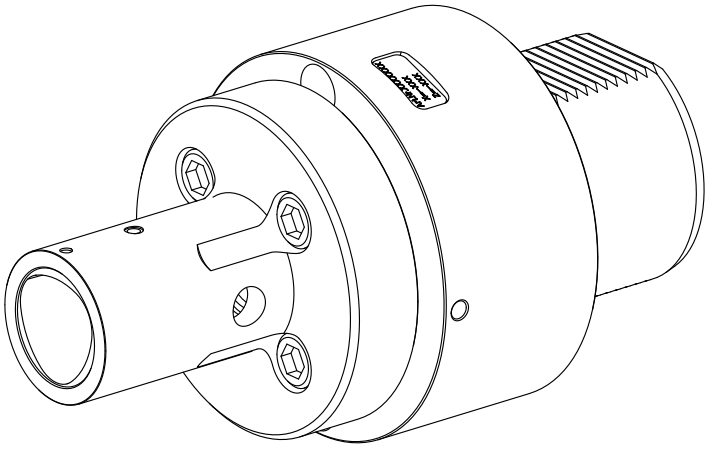

Adapter für Voreinstellgeräte