10203762

INDEX

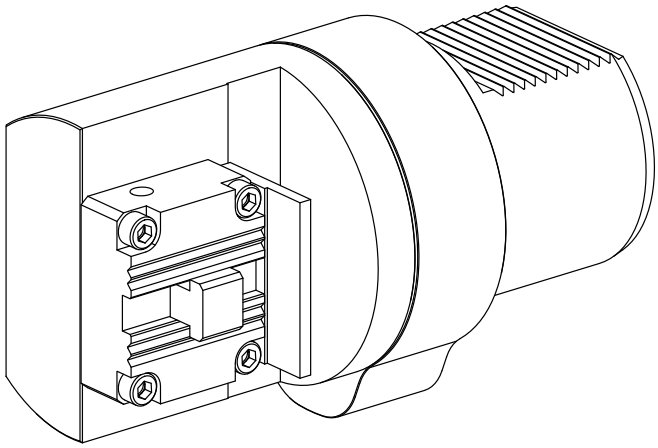

Adapter für Voreinstellgeräte

10203762

INDEX

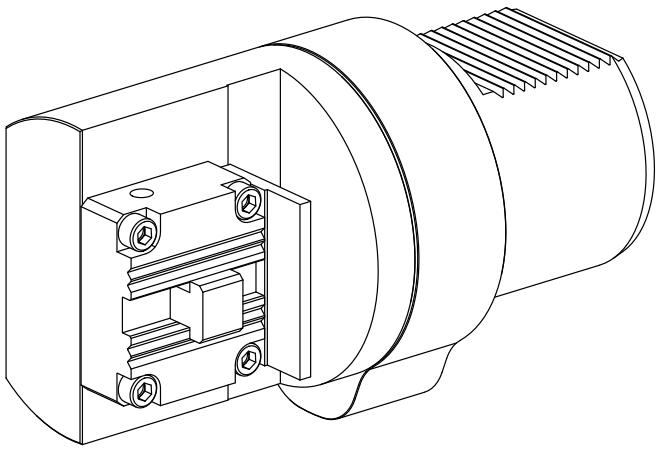

Adapter für Voreinstellgeräte