12102653

INDEX

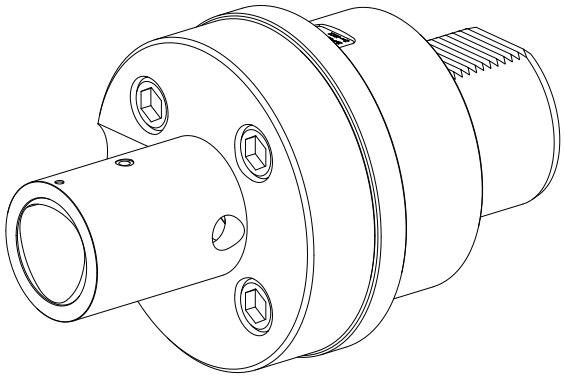

Adapter für Voreinstellgeräte

12102653

INDEX

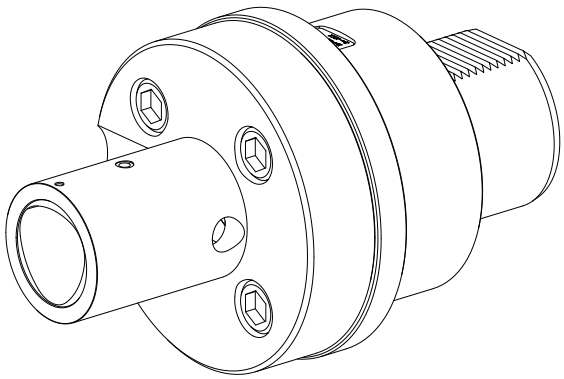

Adapter für Voreinstellgeräte