12035619

INDEX

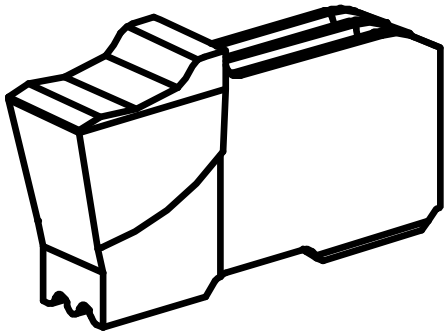

Schneidwerkzeuge

12035619

INDEX

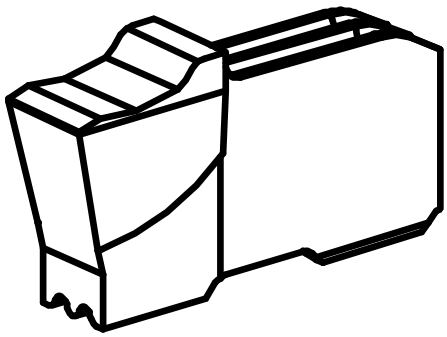

Schneidwerkzeuge