10289725

INDEX

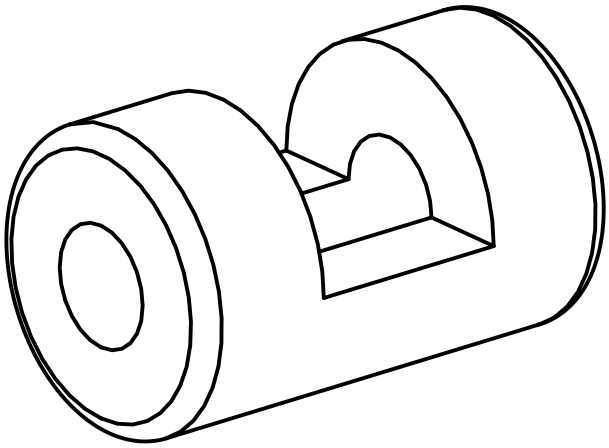

Spannbuchse

10289725

INDEX

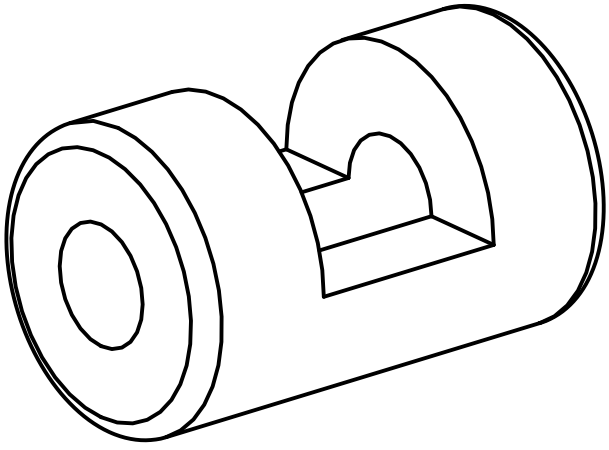

Spannbuchse