10022704

INDEX

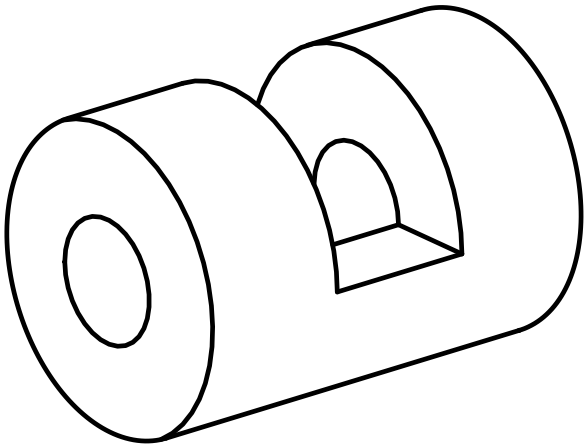

Spannbuchse

10022704

INDEX

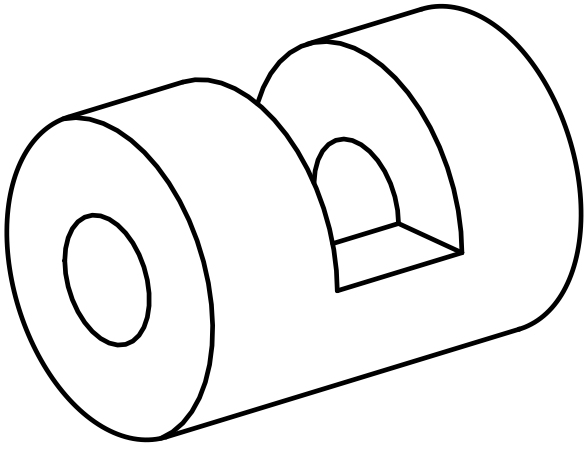

Spannbuchse