10490477

INDEX

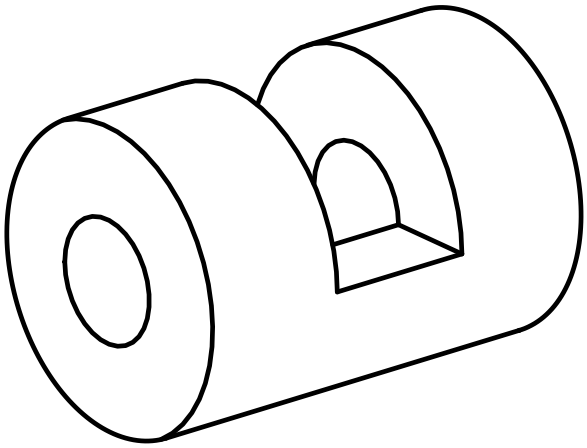

Spannbuchse

10490477

INDEX

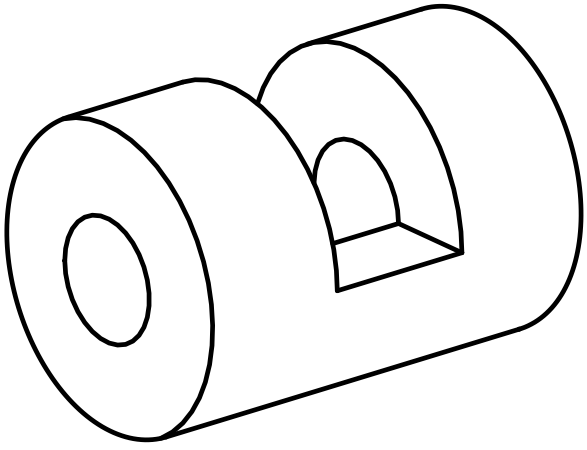

Spannbuchse