10871558

INDEX

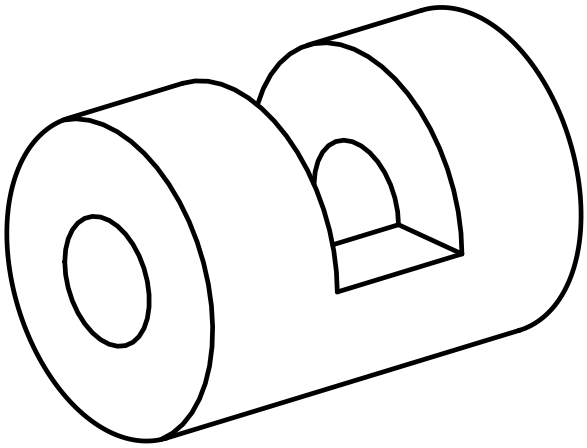

Spannbuchse

10871558

INDEX

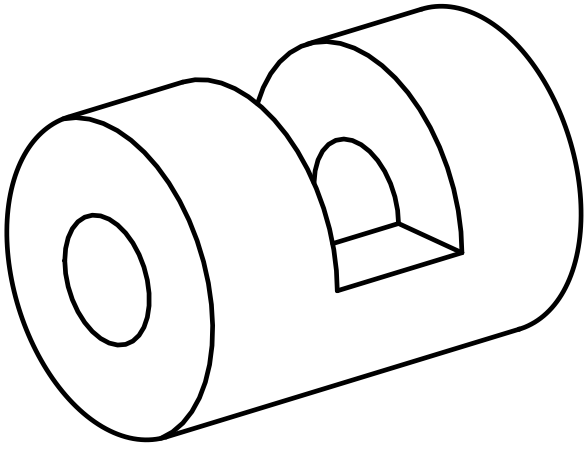

Spannbuchse