10786467

INDEX

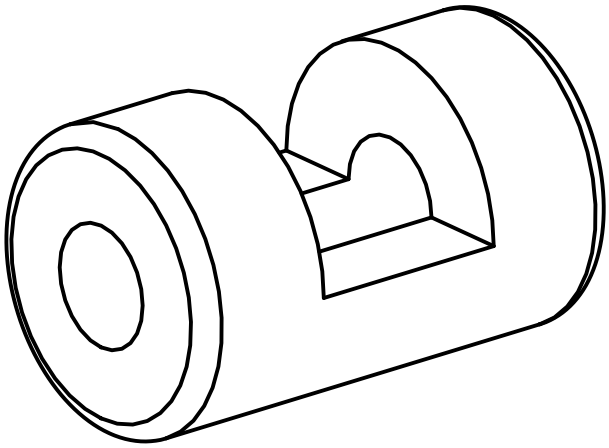

Spannbuchse

10786467

INDEX

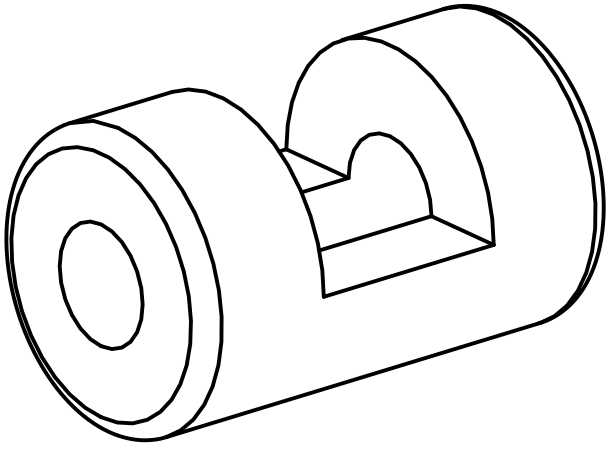

Spannbuchse