10858419

INDEX

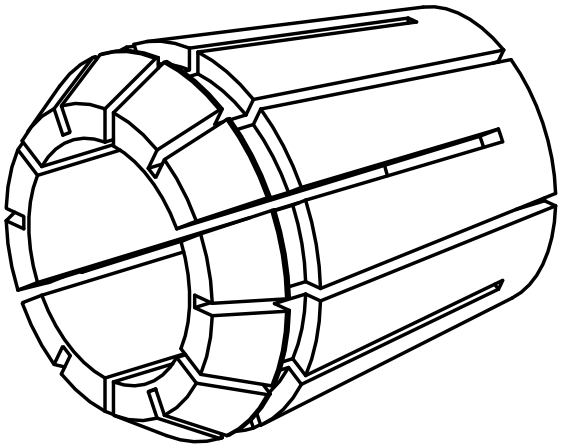

ER-Spannzange

10858419

INDEX

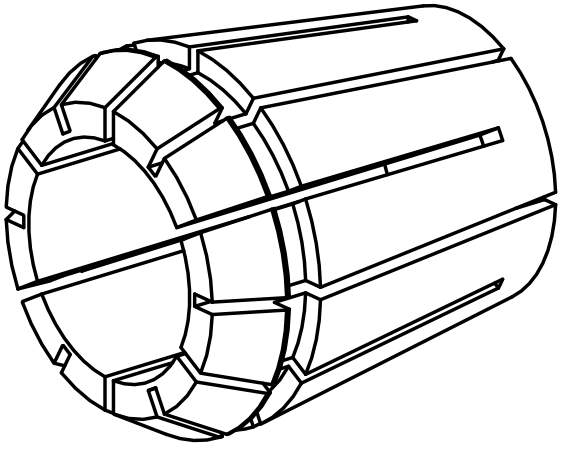

ER-Spannzange