10077058

INDEX

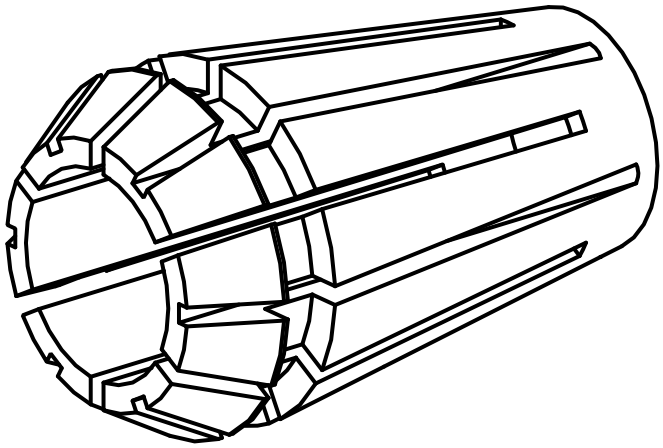

ER-Spannzange

10077058

INDEX

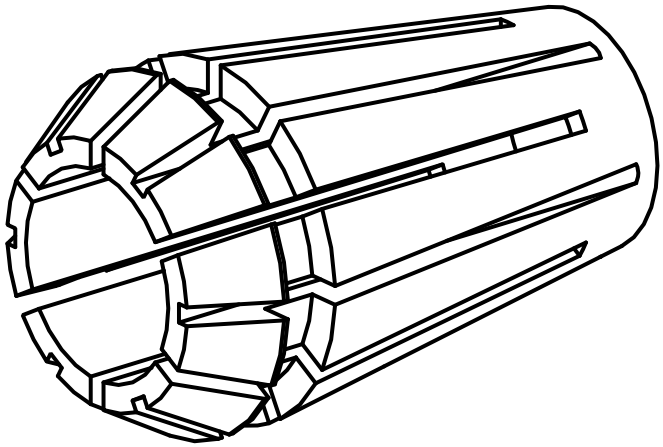

ER-Spannzange