10081968

INDEX

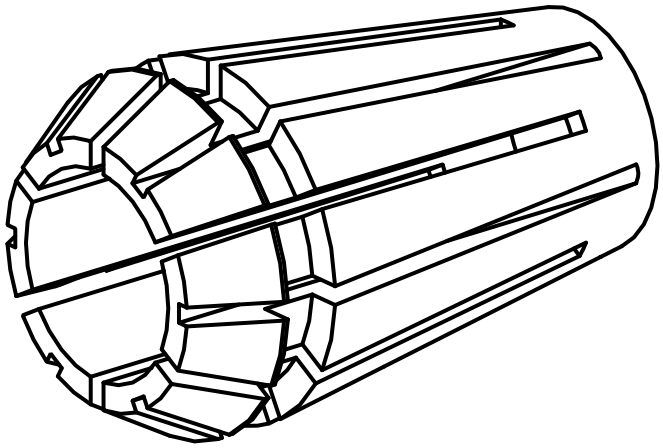

ER-Collet chuck

10081968

INDEX

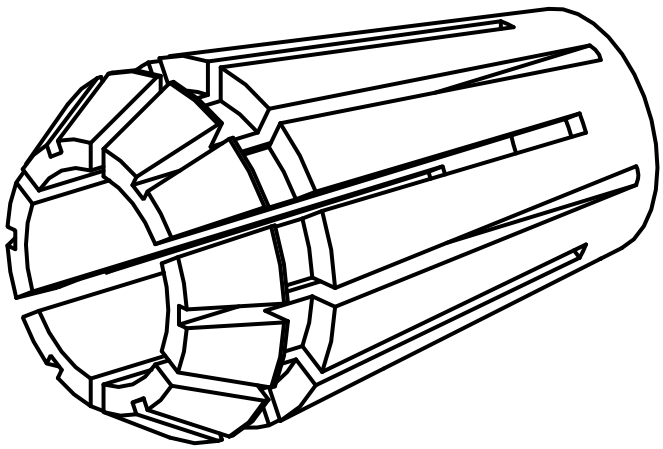

ER-Collet chuck