10428174

INDEX

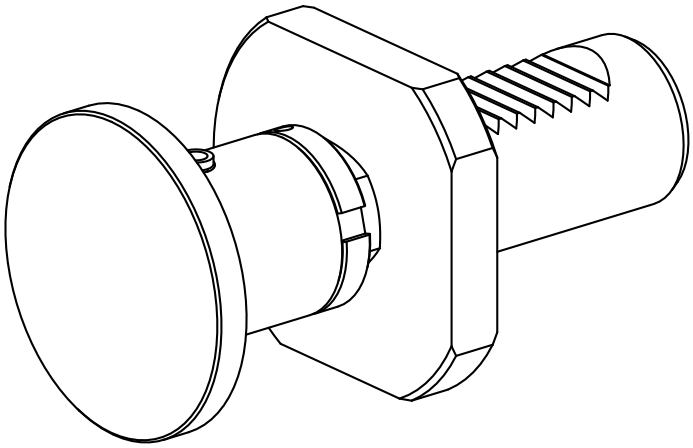

VDI 30

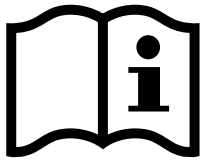

10428174

INDEX

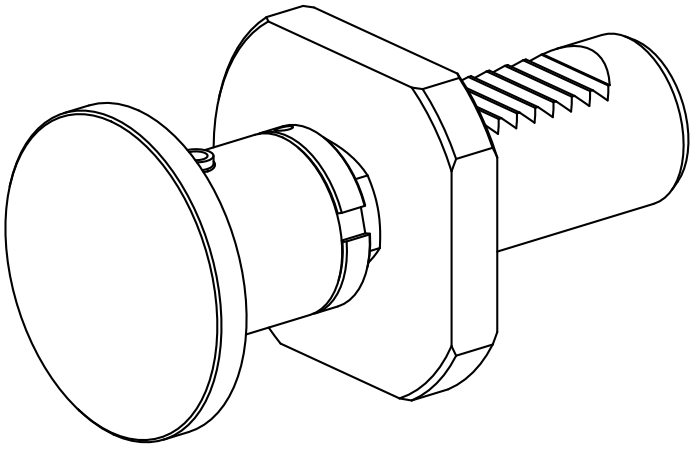
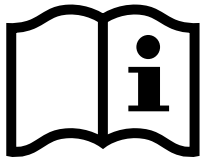
VDI 30